BLAUPUNKT AUTORADIO

BOSCH *Gruppe*

Kundendienstschrift · Service Manual
Manuel de service · Manual de servicio

Coburg-Stereo CR Super-Arimat

7 638 825 010
7 638 825 110

Weitere Dokumentationen:
Ersatzteilliste 7 638 825 010, 7 638 825 110
Schaltbild 7 638 825 110

Documentations complémentaires:
Liste de rechanges 7 638 825 010, 7 638 825 110
Schéma et instructions 7 638 825 110

Supplem. documents:
Spare parts list 7 638 825 010, 7 638 825 110
Schematic 7 638 825 110

Documentaciones adicionales:
Lista de repuestos 7638 825 010, 7 638 825 110
Esquema e instrucciones 7 638 825 110

Wegen einiger Bauteiländerungen zum Gerät 7 638 825 **010** ist das Schaltbild und die Ersatzteilliste für das Gerät 7 638 825 **110** neu erstellt worden.

Nous avons établi nouveau schéma et liste de rechanges pour l'appareil 7 638 825 **110** dû aux quelques modifications des composants de l'appareil 7 638 825 **010.**

We have established new schematic and spare parts list for set 7 638 825 **110** due to some components modifications of set 7 638 825 **010.**

Hemos establecido nuevo esquema y lista de repuestos para aparato 7 638 825 **110** a causa de algunas modificaciones de componentes del aparato 7 638 825 **010.**

BP/KDB 3 D79 440 003 / 79.3 FEG/DL

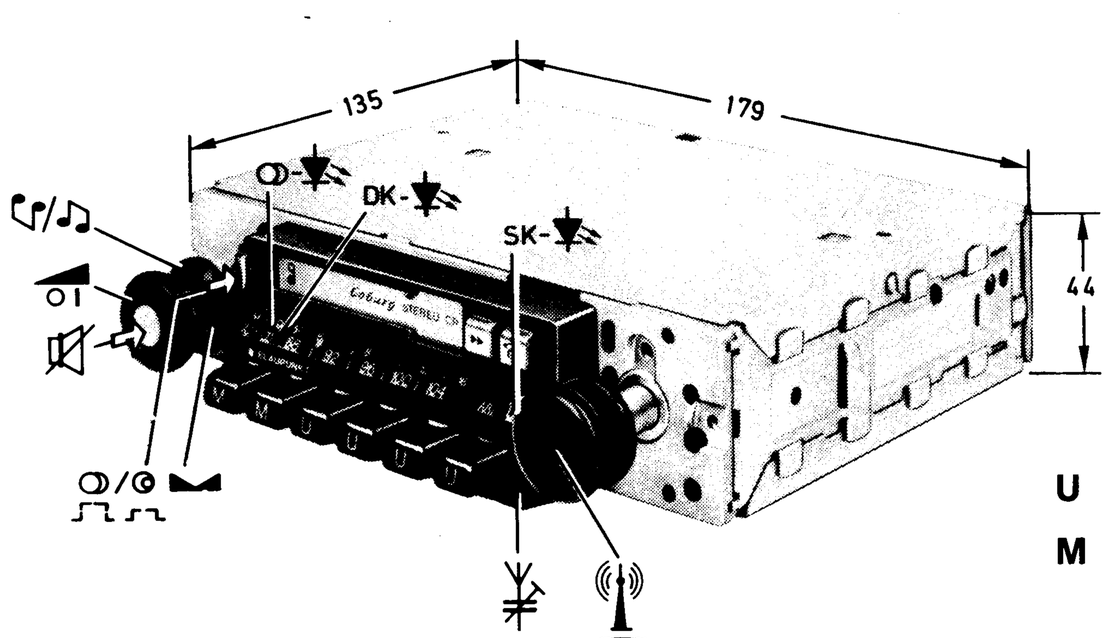

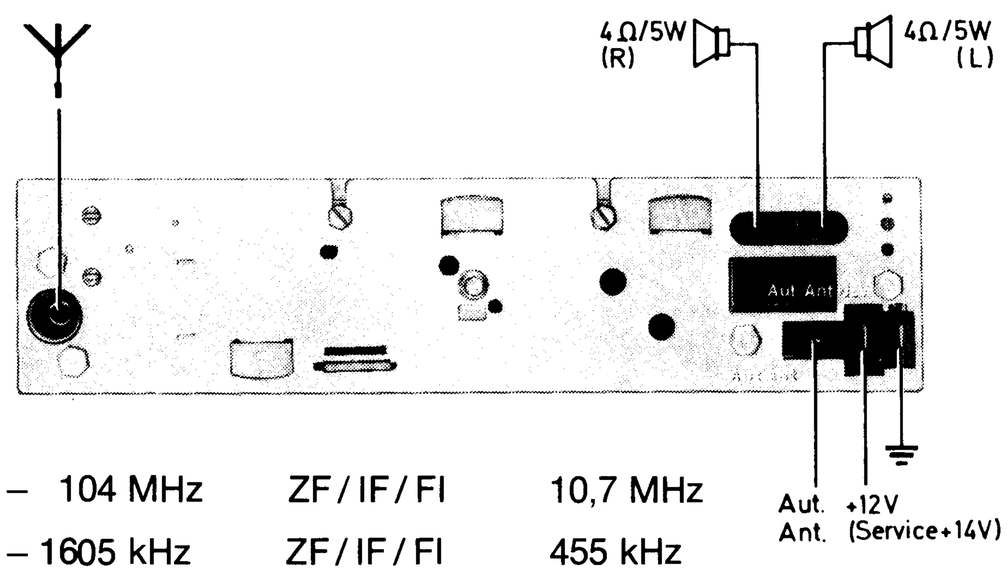

U	87,5 – 104 MHz	ZF / IF / FI	10,7 MHz
M	520 – 1605 kHz	ZF / IF / FI	455 kHz

Das Autoradio ist für den Betrieb an **12 V-Anlagen, Minus an Masse** ausgelegt.

L'autoradio est prévu pour une tension d'utilisation de **12 V, pôle négatif à masse.**

The car radio may be operated with **electrical systems of 12 V, negative grounded.**

El autorradio está previsto para una tensión de servicio de **12 V, polo negativo a masa.**

Wiedergabe:	**Playback:**		**Lecture:**	**Reproducción:**
Halbspur mono Viertelspur stereo	Half track mono Quarter track stereo		Demi-piste: mono Quart de piste: stéréo	Semi-pista: mono Cuarto de pista: estéreo
Antrieb:	**Drive:**		**Entraînement:**	**Accionamiento:**
Kollektormotor mit elektr. Drehzahlregelung	Collector motor with electronic speed adjustment		Moteur à collecteur à réglage électronique de vitesse	Motor de colector con regulación electrónica de la velocidad
Bandgeschwindigkeit	Tape speed	4,76 cm / sec	Vitesse du ruban	Velocidad de cinta
Gleichlaufschwankung	Wow and flutter	< ± 0,5 %	Scintillements	Maullado
Frequenzbereich (typ. Wert)	Frequency range (typ. value)	60–8000 Hz	Gamme de fréquence (valeur typ.)	Gama de frecuencia (valor típ.)
Geräuschspannungsabstand	Signal-to-noise ratio	≧ 48 dB	Rapport signal/bruit	Ratio de señal / ruido
Betriebstemperatur	Operating temperature	–20 °C bis + 60 °C	Température de service	Temperatura de servicio

Technische Daten · Technical Data · Données techniques · Datos técnicos

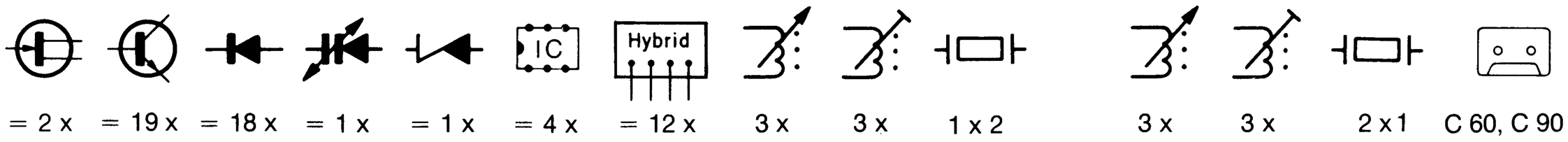

= 2 x	= 19 x	= 18 x	= 1 x	= 1 x	= 4 x	= 12 x	AM: 3 x	AM: 3 x	AM: 1 x 2	FM: 3 x	FM: 3 x	FM: 2 x 1	C 60, C 90

Inhalt	Seite	**Contents**	page	**Contenu**	page	**Contenido**	paginá
Allgemeine Hinweise vor der Reparatur	2	General Insructions before repair	2	Instructions générales avant le dépannage	2	Instrucciones generales antes de la reparación	2
Abgleich allgemeines	3	Alignment – General	3	Alignement – généralités	3	Alineamiento – general	3
Abgleich mit Wobbeleinr.	4	Alignment w. sweep gen.	4	Alignement avec vobulateur	4	Calibrado con wobulador	4
Lage der Abgleichpunkte	5	Position of alignment points	5	Position des points d'alignement	5	Posición de los puntos de calibrado	5
AM/FM-HF-ZF-Abgleich	6	AM/FM-RF/IF alignment	6	Alignement AM/FM-HF/FI	6	Calibrado AM/FM-RF/FI	6
Schaltpläne	7–12	Schematics	7–12	Schémas	7–12	Esquemas	7–12
ASU-Abgleich	13	ASU alignment	13	Alignement ASU	13	Calibrado ASU	13
Stereo-Abgleich	14	Stereo alignment	14	Alignement Stéréo	14	Calibrado estéreo	14
Einstellung der Bandgeschwindigkeit	15	Setting the tape speed	15	Réglage de vitesse du ruban	15	Ajuste de la velocidad de la cinta	15
SDK-Abgleich	16	SDK alignment	16	Alignement SDK	16	Calibrado SDK	16
Symbole	17	Legend	17	Symboles	17	Símbolos	17

Allgemeine Hinweise vor der Reparatur

1. **Sicherung**

   Das Autoradio ist mit einer Lötsicherung abgesichert. Da sich diese auf dem Stereoverstärker befindet, müssen zum Auswechseln der obere und der untere Gerätedeckel abgenommen werden. Nach Entfernen der NF-Zusatzplatte ist die Lötsicherung von beiden Seiten zugänglich.

2. **TB-Teil**

   Für Prüf- und Reparaturmaßnahmen am Cassettenlaufwerk siehe Kundendienstschrift für Mini V (Best.-Nr. 8 638 810 610/611, KDB 3 D77 501 059).

3. **UKW-Teil**

   Bei Messungen am UKW-Teil ist ein Transistormultimeter (kein Röhrenvoltmeter) zu verwenden.

4. **ARI/AM-Demo-Platte**

   Vor dem AM-ZF-Abgleich ist die FM-ZF-Platte zu lösen und nach hinten zurückzuziehen. Die ARI/AM-Demo-Platte ist in Verbindung mit der NF-Zusatzplatte funktionsfähig. Die FM-ZF-Platte bleibt ebenfalls funktionsfähig, wenn Masseverbindung hergestellt wird.

5. **Mechanische Reparaturhinweise**

   Für Demontage- und Reparaturmaßnahmen an mechanischen Teilen siehe Kundendienstschrift „Mechanische Reparaturhinweise für Frankfurt CR Stereo 7 637 842 010" (BP/KDB 3 D77 501 058).

General instructions before repair

1. **Fuse**

   As the car radio is provided with a soldering fuse situated on the AF amplifier, for its replacement, the upper and lower lid of the set must be removed. After removal of the extension board, the soldering fuse will be accessible at either side.

2. **Recorder section**

   For test and repair at cassette mechanism, refer to service manual for Mini V (part no. 8 638 810 610/611, KDB 3 D77 501 059).

3. **FM section**

   Make use of the transistor multimeter (no VTVM) for FM section measurements.

4. **ARI/AM demodulator board**

   Before AM/IF alignment, loosen and draw backwards FM/IF board. In connection with the AF extension board, the ARI/AM demodulator board is in function. The FM/IF board will likewise remain in function if ground connection is established.

5. **Mechanical repair instructions**

   Refer to service manual „Mechanical repair instructions for Frankfurt CR Stereo 7 637 842 010" (BP/KDB 3 D77 501 058) concerning dismounting and repair of mechanical parts.

Renseignements généraux avant le dépannage

1. **Fusible**

   L'autoradio est équipé d'un fusible de soudure situé sur l'ampli BF. Pour son échange il faut démonter le couvercle supérieur et inférieur du poste. Après l'enlèvement de la platine supplémentaire, le fusible de soudure sera accessible des deux côtés.

2. **Partie lecteur**

   Pour contrôle et dépannage à la mécanique cassette le manuel de service Mini V (réf. 8 638 810 610/611, KDB 3 D77 501 059) s'applique.

3. **Partie FM**

   Pour faire des mesures dans la partie FM utiliser le multimètre à transistors (pas de voltmètre à tubes).

4. **Platine démodulateur ARI/AM**

   Avant l'alignement AM/FI, libérer et tirer vers l'arrière la platine FM/FI. Raccordée à la platine complémentaire BF, la platine démodulateur ARI/AM reste à fonctionner. Aussi, la platine FM/FI en réalisant le raccord à masse.

5. **Renseignements du dépannage mécanique**

   Pour démontage et dépannage aux pièces mécaniques, prière de voir le manuel de service "Instructions du dépannage mécanique de l'appareil Frankfurt CR Stereo 7 637 842 010" (BP/KDB 3 D77 501 058).

Informaciones generales antes de la reparación

1. **Fusible**

   El auto-radio es equipado de un fusible de soldadura encontrándose sobre el amplificador BF. Para su cambio, la tapa superior e inferior del aparato tiene que quitarse. Después de quitar la placa suplementaria el fusible de soldadura está accesible de ambos lados.

2. **Sección del grabador**

   El manual de servicio Mini V (no. de pedido 8 638 810 610/611, KDB 3 D77 501 059) está valable para hacer comprobaciones y reparaciones en el mecanismo de cassette.

3. **Sección FM**

   Para hacer mediciones en la sección FM, un multímetro de transistores (ningún voltímetro de válvulas) es necesario.

4. **Placa demodulador ARI/AM**

   Antes del calibrado AM/FI, soltar y tirar hacia atrás la placa FM/FI. En conexión con la placa suplementaria FM/FI, la placa demodulador ARI/AM continúa su función. También, la placa FM/FI estableciendo la conexión de masa.

5. **Instrucciones para la reparación mecánica**

   Para desmontaje y reparación de la partes mecánicas, véase manual de servicio "Instrucciones de reparación mecánica del Frankfurt CR Stereo 7 638 842 010" (BP/KDB 3 D77 501 058).

Abgleich allgemeines

Wichtiger Hinweis

Ein exakter ZF-Abgleich kann nur mit einer Wobbeleinrichtung durchgeführt werden.

Für den Fall, daß ein Abgleich mit einfacheren Meßgeräten (Meßsender und Outputmeter) nicht zu umgehen ist, wird diese Abgleichart ebenfalls beschrieben. Bei Beachtung aller besonderen Hinweise lassen sich auch mit dieser Abgleichart zufriedenstellende Ergebnisse erzielen.

Vorbereitungen

1. Das Gerät über das Batteriekabel mit einem Gleichspannungsnetzgerät verbinden und eine Betriebsspannung von 14 V einstellen.
2. Lautsprecher (Impedanz 4 Ω) oder entsprechende Ersatzwiderstände an die Lautsprecherbuchsen des Gerätes anschließen.
3. Outputmeter (Ri > 100 Ω) parallel zu den Lautsprechern bzw. Ersatzwiderständen anschließen.
4. Meßsender über ein Koaxialkabel mit dem Antenneneingang des Gerätes verbinden, jedoch entsprechend der Abgleichanweisung die künstliche Antenne vorschalten.
5. Lautstärkeregler beim Abgleich auf Rechtsanschlag, Klangwaage und Balanceregler in Mittelstellung bringen. Abgleich bei 2 x 0,5 W Ausgangsleistung vornehmen.
6. Nicht wahllos an Spulenkernen und Trimmern drehen. In vielen Fällen ist Neuabgleich des Gerätes nicht erforderlich.

   Ausnahme: Austausch des FM-ZF-Hybrid W 41 (enthält die Keramikschwinger) oder sonstiger frequenzbestimmender Teile.
7. Angegebene Abgleichreihenfolge einhalten.
8. Abgleich wiederholen, bis keine Verbesserung mehr erzielt wird.
9. Empfindlichkeitswerte ± 50 %, bei 14 V Betriebsspannung gemessen.

Alignment general

Important Note

Only with a wobbler equipment, an exact IF alignment can be carried out.

In case, an alignment with more simple measuring instruments (signal generator and outputmeter) must be carried out, this alignment procedure is likewise described. When observing all particular instructions, satisfying results may be obtained by this kind of alignment, too.

Preliminaries

1. Via supply lead, connect set to a DC mains unit and adjust a supply voltage of 14 V.
2. Connect speaker (impedance 4 Ω) or respective resistor to the speaker socket of set.
3. Connect outputmeter (Ri > 100 Ω) in parallel to speakers. replacement resistors, resp.
4. Connect signal generator via coaxial cable to antenna input of set, however, connect in series dummy antenna acc. to alignment.
5. For alignment, volume control to RH stop, tone and balance control in medium position. Alignment with 2 x 0.5 W output.
6. Do not turn cores of coils and trimmers without any instruction. In many cases, a realignment of the set is not necessary.

   Exception: Exchange of FM/IF hybrid W 41 (containing ceramic resonators) or any other frequency-determining parts.
7. Observe given alignment sequence.
8. Repeat alignment until no further improvement may be attained.
9. Sensitivity values ± 50 %, measured at a operating voltage of 14 V.

Alignement généralités

Instruction importante

Un alignement FI ne peut être effectué qu'avec dispositif-vobulateur.

Au cas où il faut faire l'alignement avec des instruments de mesure plus simples (générateur de mesure et l'outputmètre), ce genre d'alignement est décrit aussi. En observant toutes les instructions particulières par ce procédé d'alignement on peut aussi obtenir des résultats satisfaisants.

Préparations

1. Par le câble d'alimentation, brancher le poste a la partie CC et régler une tension d'alimentation 14 V.
2. Aux prises H-P du poste, raccorder un H-P (impédance 4 Ω) ou les résistances correspondantes.
3. Raccorder l'outputmètre (Ri > 100 Ω) en parallèle aux H-P ou résistances de remplacement.
4. Par un câble coaxial, brancher le générateur de mesure à l'entrée antenne du poste, cependant, brancher en serie l'antenne fictive selon l'alignement.
5. Pour l'alignement, contrôle de volume à la butée de droite, contrôle de tonalité et d'équilibrage en position médiane. Alignement avec puissance de sortie 2 x 0,5 W.
6. Ne pas tourner les noyaux de bobines et les trimmers sans motif. En plusieurs cas, un alignement nouveau du poste n'est pas nécessaire.

   Excéption: Echange d'hybride FM/FI W 41 (contenant les résonateurs céramiques) et des autres pièces déterminant la fréquence.
7. Pour l'alignement, respecter l'ordre indiqué.
8. Répéter l'opération d'alignement jusqu'à ce que l'on n'obtienne plus d'amélioration.
9. Valeurs de sensibilité ± 50 % mesurées pour une tension d'alimentation de 14 V.

Calibrado general

Instrucción importante

Un calibrado de FI sólo es posible con dispositivo de wobulador.

En caso de que se tengan que hacer el calibrado con instrumentos de medición más simples (generador de ondas y outpútmetro), este tipo de calibrado también va descrito. Observando todas las instrucciones especiales por este tipo de calibrado también se pueden lograr resultados buenos.

Preparaciones

1. A través del cable de alimentación, conectar el aparato a una sección de CC y ajustar una tensión de alimentación de 14 V.
2. Conectar un altavoz (impedancia de 4 Ω) o resistencias correspondientes en los hembrillas del aparato.
3. Conectar el outpútmetro (Ri > 100 Ω) en parallelo a los altavoces o resistencias de repuesto.
4. A través de un cable coaxial, conectar el generador de ondas en la entrada de antena del aparato, no obstante, conectar en serie la antena artifical según el calibrado.
5. Para el calibrado, control de volumen en el tope derecho control de tonalidad y de balance en posición central. Calibrado con potencia de salida de 2 x 0,5 vatios.
6. No girar los núcleos de bobinas y los trimmers sin motivo. Las más veces, un realinemiento del aparato no está necesario.

   Excepción: Cambio del híbrido FM/FI W 41 (que contiene los resonadores cerámicas) y de otras piezas que determinan la frecuencia.
7. Para el calibrado, prestar atención al orden dado.
8. Repetir el calibrado hasta que ya no puede alcanzarse ninguna mejoría.
9. Valores de sensibilidad ± 50 %, medidos a una tensión de batería de 14 V.

ZF-Abgleich mit Wobbeleinrichtung

Erforderlich ist ein Wobbelsender, der ein Ausgangssignal im AM-ZF-Bereich und im UKW-Bereich liefert, sowie ein Oszillograf mit externer X-Ablenkmöglichkeit. Ein Markengeber-Signal entfällt, da die Mittenfrequenz der AM- und FM-ZF von den Keramikschwingern bestimmt wird.

X-Ausgang des Wobblers mit dem X ext.-Eingang des Oszillografen verbinden. X-Amplitude (falls variabel) auf ca. 90 % der Schirmbreite einstellen. Wobbelhub so wählen, daß die Abbildung der Wobbelkurve horizontal ca. 60 % der Schirmbreite einnimmt, und durch entsprechende Wahl der Y-Verstärkung die Durchlaß- bzw. S-Kurve vollständig sichtbar machen.

Alignement FI avec vobulateur

Nécessaire un vobulateur avec un signal de sortie dans la gamme AM/FI-FM ainsi qu'un oscilloscope avec déflexion X externale. Un générateur de marquage est omis étant donné que la fréquence centrale de AM et FM/FI est déterminée par les résonateurs céramiques.

Connecter la sortie X du vobulateur avec l'entrée Xext de l'oscilloscope. Régler l'amplitude X (si variable) à env. 90 % de la largeur du cadran. Sélectionner la déviation du vobulateur de sorte que l'illustration de la courbe du vobulateur horizontalement couvre env. 60 % de la largeur du cadran en faisant visible la courbe de réponse ou S complétement par une sélection correspondante de l'amplification Y.

IF alignment with sweep generator

Necessary a sweep generator with an output signal in the AM/IF-FM range as well as an oscilloscope with external X deflection. A marker generator is omitted as the centre frequency of AM and FM/IF is determined by ceramic resonators.

Connect X output of sweep generator with Xext input of oscilloscope. Adjust X amplitude (if variable) to about 90 % of screen width. Choose sweep deviation so that the illustration of the sweep curve horizontally will cover approx. 60 % of the screen width, making completely visible the response or S curve by a corresponding choice of the Y amplification.

Alineamiento FI con generador wobulador

Necesario un wobulador con una señal de salida en la gama de AM/FI-FM así como un oscilógrafo con deflección X external. Un generador de marcación es omitido ya que la frecuencia central de AM y FM/FI es determinada por los resonadores cerámicos.

Conectar la salida X del wobulador con la entrada Xext del oscilógrafo. Ajustar la amplitud X (si variable) a aprox. 90 % del ancho de la pantalla. Seleccionar la desviación del wobulador de manera que la ilustración de la curva del wobulador horizontalmente cubra aprox. 60 % del ancho de la pantalla haciendo visible la curva de respuesta o S completamente por una selección correspondiente de la amplificación Y.

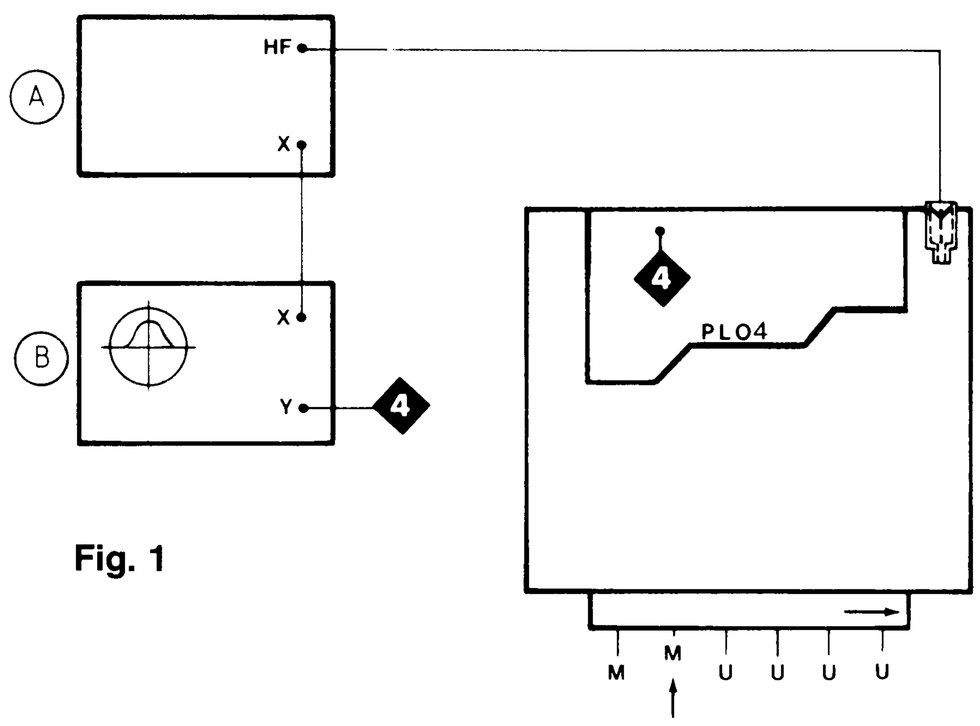

Fig. 1

AM-ZF-Abgleich mit Wobbeleinrichtung
AM/IF alignement with sweep generator
Alignement AM/FI avec vobulateur
Calibrado AM/FI con generador wobulador

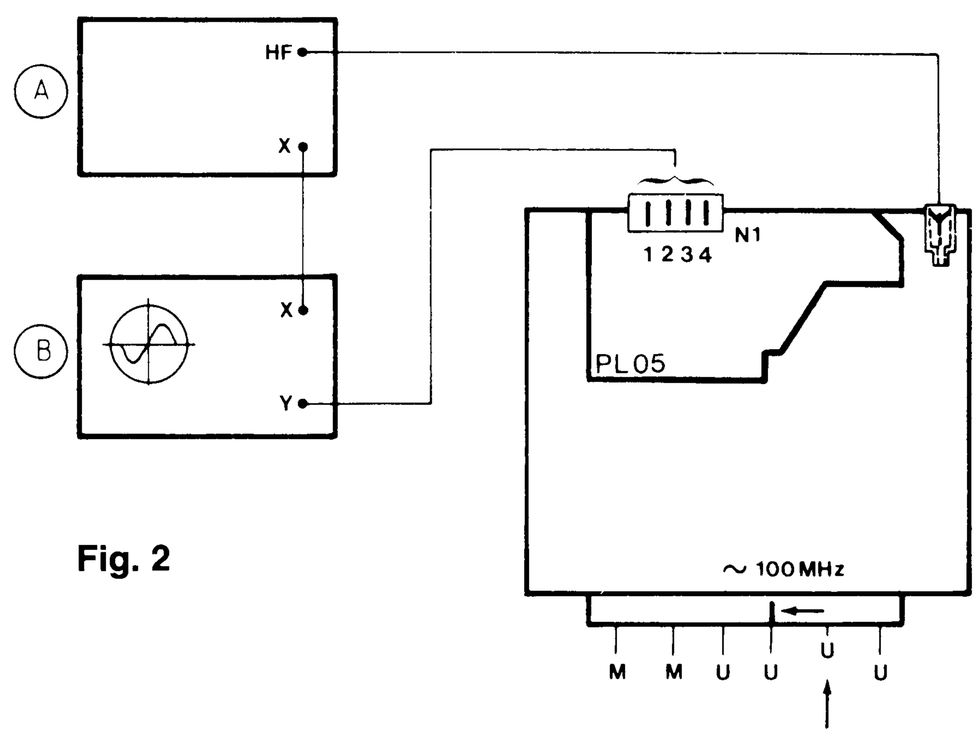

Fig. 2

FM-ZF-Abgleich mit Wobbeleinrichtung
FM/IF alignment with sweep generator
Alignement FM/FI avec vobulateur
Calibrado FM/FI con generador wobulador

Bereich Waveband Gamme Gama	(A) Wobbler Sweep generator Vobulateur Generador wobulador MHz	an at à en	Skalenzeiger **Pointer** Index Aguja de escala	Abgleichelement Alignment point Point d'alignement Elemento de calibrado	(B) Sichtgerät Oscilloscope Oscilloscope Oscilógrafo an at à en	Anzeige Indication Indication Indicación
M	0,455 ± 12,5 kHz Hub Deviation Déviation Desviación			F 250, F 251, F 252 Vorbereitung: Seite 2/4 Preliminaries: refer to page 2/4 Préparations: voir page 2/4 Preparación: véase página 2/4	W 250 1 2 3 4 5 6 7 8 9 10 1pf 4 Mit Diodentastkopf / With diode probe / Avec sonde à diode / Con palpador de diodo	
U	P 90 entfernen/remove/enlever/quitar					
	~ 100 ± 0,6 Hub Deviation Déviation Desviación		~ 100	(1) L 91 von F 91, F 42, F 1 (2) L 94 von F 91	**N1** 1 2 3 4 (1) (2)	(1) (2)
	~ 100 30 % AM 3 kHz			R 68	**N1** 1 2 3 4	AM – min

Abgleich auf maximale Kurvenhöhe und Symmetrie
Alignement à l'hauteur max. de courbe et symétrie

Alignment to max. curve height and symmetry
Alineamiento a la máx. altura de curva y simetría

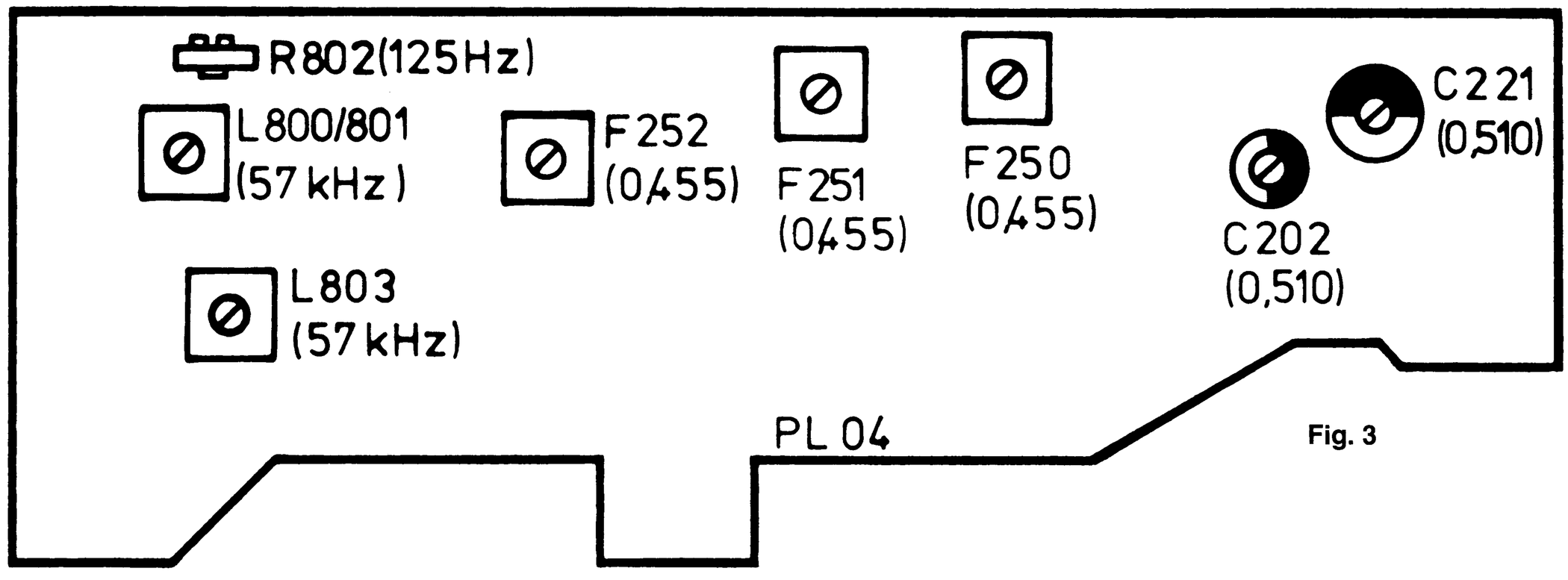

Fig. 3

Fig. 4

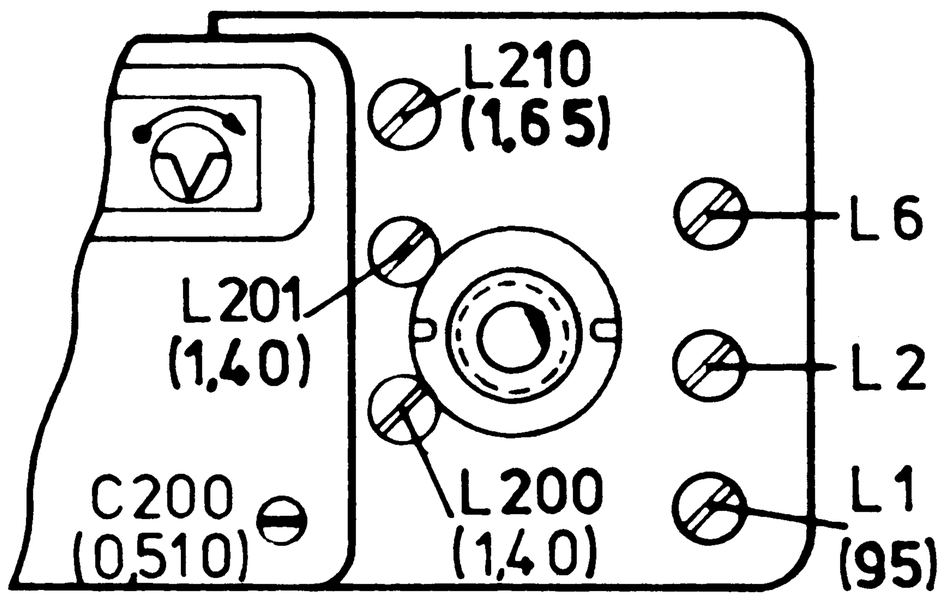

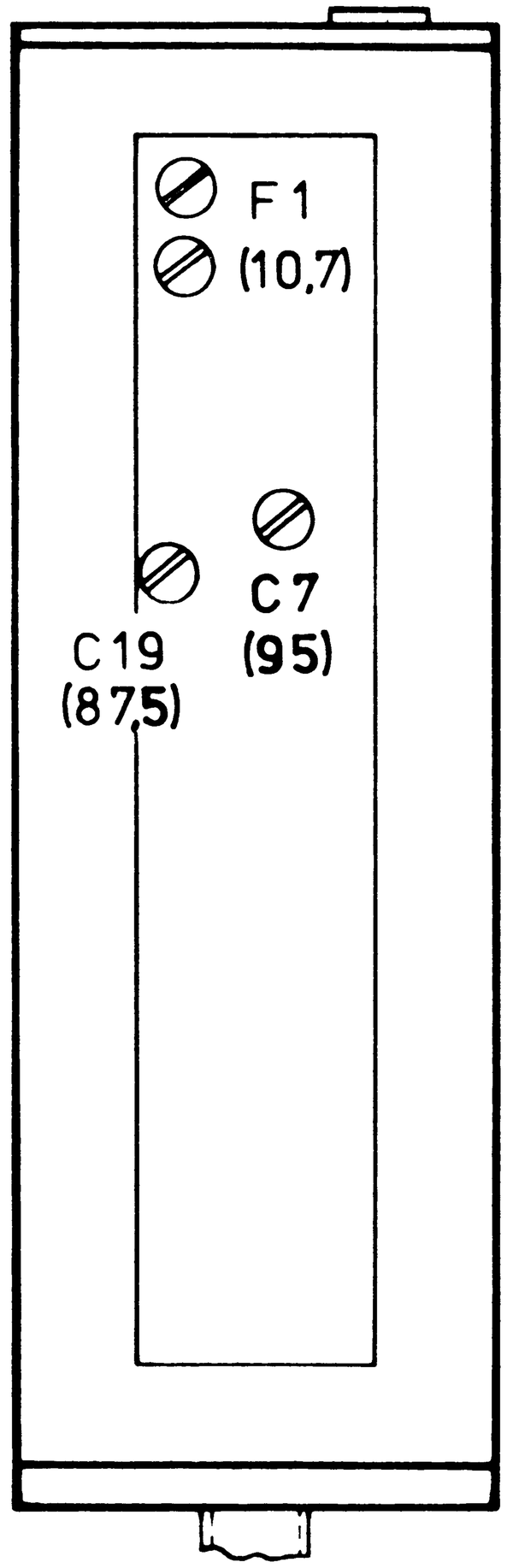

Fig. 6

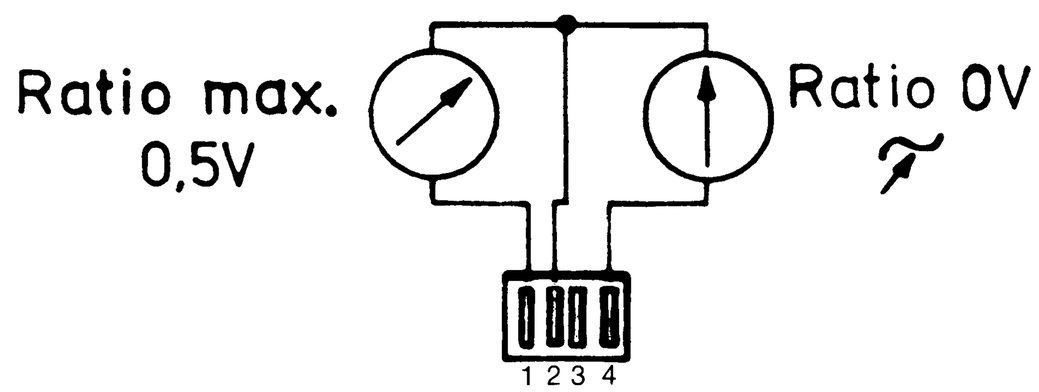

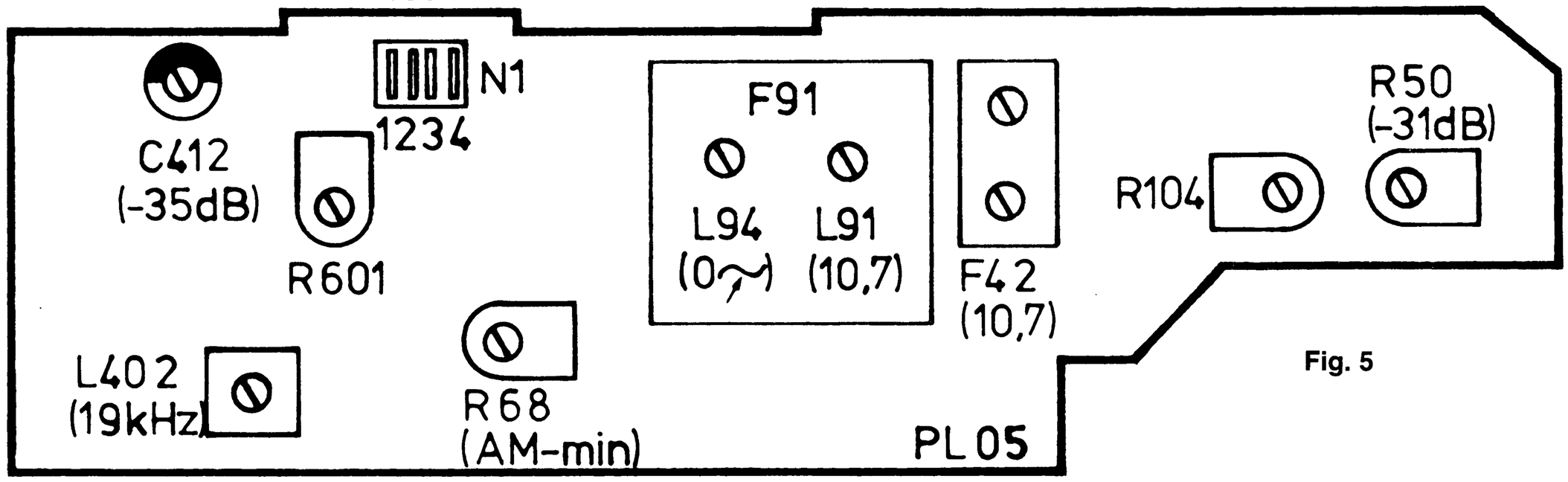

Fig. 5

AM FM-ZF-HF-Abgleich mit Meßsender/Outputmeter
Alignement AM FM-FI-HF avec générateur de mesure/ outputmètre

AM FM-IF-RF Alignment with signal generator/Outputmeter
Alineamiento de AM FM-FI-RF con generador de ondas/ outpútmetro

Bereich Band Gamme Gama	Ri = 60 Ω Ra = 150 Ω MHz	an/at/à/en	Skalenzeiger Dial pointer Indicateur de cadran Aguja indicadora	Abgleichelement Element Elément Elemento	Abgleich Alignment Alignement Alineamiento	Empfindlichkeit Sensitivity Sensibilité Sensibilidad	Lage der Abgleichpunkte Position of alignment points Position des points d'alignement Position de los puntos de calibrado
Mit Meßsender den ZF-Bereich durchstimmen. Auf mittleres Maximum abstimmen. Meßsender nicht verändern. / With signal generator, tune IF range. Tune to medium max. Do not change signal generator. / Avec générateur de mesure, accorder gamme FI. Accorder au max. moyen. Ne pas changer générateur de mesure. / Con generador de señales, sintonizar gama de FI. Sintonizar al máx. medio. No cambiar generador de señales.							
AM ZF IF FI	0,455 30 % AM 1 kHz	47 nF ③	→|	F 250, F 251, F 252 Vorbereitung: Seite 2/4 Preliminaries: refer to page 2/4 Préparations: voir page 2/4 Preparación: véase página 2/4	auf max. Ausgangsleistung einstellen set to max. output power régler à une puissance de sortie max. ajustar por una potencia de salida máx.	③ ca. 2 μV bei 0,5 W Ausgangsleistung approx. 2 μV for 0.5 W output power env. 2 μV pour une puissance de sortie 0,5 W aprox. 2 μV para una potencia de salida de 0,5 W	siehe Fig. 3 see fig. 3 voir fig. 3 véase fig. 3
M	0,510 30 % AM 1 kHz		|←	C 221 C 200 C 202	auf max. Ausgangsleistung einstellen set to max. output power régler à une puissance de sortie max. ajustar por una potencia de salida máx.	ca. 5 μV bei 0,5 W Ausgangsleistung approx. 5 μV for 0.5 W output power env. 5 μV pour une puissance de sortie 0,5 W aprox. 5 μV para una potencia de salida de 0,5 W	siehe Fig. 3,4 see fig. 3.4 voir fig. 3,4 véase fig. 3,4
	1,650 30 % AM 1 kHz		→|	L 210			siehe Fig. 4 see fig. 4 voir fig. 4 véase fig. 4
	1,400 30 % AM 1 kHz		~ 1,400	L 200 L 201			siehe Fig. 4 see fig. 4 voir fig. 4 véase fig. 4
Mit Meßsender den ZF-Bereich durchstimmen. Auf mittleres Maximum abstimmen. Meßsender nicht verändern. / With signal generator, tune IF range. Tune to medium max. Do not change signal generator. / Avec générateur de mesure, accorder gamme FI. Accorder au max. moyen. Ne pas changer générateur de mesure. / Con generador de señales, sintonizar gama de FI. Sintonizar al máx. medio. No cambiar generador de señales.							
FM ZF IF FI	10,7* 75 kHz Hub Deviation Déviation Desviación		→|	R 50	auf optisch-mechanische Mitte einstellen adjusto opto-mechanic centre regler sur centre mecano-visuel ajustar sobre centro opto-mecánico		siehe Fig. 5 see fig. 5 voir fig. 5 véase fig. 5
				L 91 von F 91 F 42 F 1	auf max. Ratiospannung einstellen set to max. ratio voltage régler à une tension de ratio max. ajustar por una tensión de ratio máx.	Ratio max. 0,5V; Ratio 0V; N1 (1 2 3 4)	siehe Fig. 5,6 see fig. 5.6 voir fig. 5,6 véase fig. 5,6
				L 94 von F 91	auf Ratiospannung O V einstellen set to O V ratio voltage régler à une tension de ratio O V ajustar por una tensión de ratio de O V		siehe Fig. 5 see fig. 5 voir fig. 5 véase fig. 5
	10,7* 30 % AM 1 kHz	①		R 68	(AM-Unterdrückung) auf min. Ausgangsleistung einstellen set to min. output (AM suppression) régler à une puissance de sortie min. (suppression AM) ajustar por una potencia de salida mín. (supresión de AM)	N 1/2 3 ETC kurzschließen Shortcircuit ETC Court-circuiter ETC Cortocircuitar ETC	siehe Fig. 5 see fig. 5 voir fig. 5 véase fig. 5
U	———		→|	X (L 2) = 7,7 mm X (L 6) = 7,4 mm		X	———
	87,5 22,5 kHz Hub Deviation Déviation Desviación 1 kHz		|←	C 19	auf max. Ratiospannung einstellen set to max. ratio voltage régler à une tension de rapport max. ajustar por una tensión de ratio máx.	Ratio max. 0,5V; N1 (1 2 3 4)	siehe Fig. 6 see fig. 6 voir fig. 6 véase fig. 6
	95 22,5 kHz Hub Deviation Déviation Desviación 1 kHz		~ 95	C 7 L 1			siehe Fig. 4,6 see fig. 4.6 voir fig. 4,6 véase fig. 4,6
	abgeschaltet switched-off débranché desconectado			Einstellung der ZF-Empfindlichkeit Adjustment of the IF sensitivity Réglage de la sensibilité FI Ajuste de la sensibilidad FI R 50	Meßsenderausgangsspannung Output voltage of signal generator Tension de sortie du générateur de mesure Tensión de salida del generador de señales 100 μV Output: 0 dB = 0,5 W = 1,4 V Output: − 31 db ≙ 40 mV		siehe Fig. 5 see fig. 5 voir fig. 5 véase fig. 5
	95 22,5 kHz Hub Deviation Déviation Desviación 1 kHz			3,7 V an 4 Ω einstellen (3,5 W) und die Empfindlichkeit messen set 3.7 V at 4 Ω (3.5 W) and measure sensitivity régler 3,7 V à 4 Ω (3,5 W) et mesurer la sensibilité ajustar 3,7 V a 4 Ω (3,5 W) y medir la sensibilidad		ca. 2,5 μV bei 3,5 W Ausgangsleistung ≦ 2.5 μV with 3.5 W output ≦ 2,5 μV pour 3,5 W ≦ 2,5 μV para 3,5 W	———

*** FM/ZF:** Frequenz nach Farbpunkt auf Q 6, Q 7
Frequency according to colour point on Q 6, Q 7
Schwarz/black/noir/negro 10,64
blau/blue/bleu/azul 10,67
rot/red/rouge/rojo 10,70
orange/orange/orange/naranjado 10.73
weiß/white/blanc/blanco 10,76

Fréquence selon point de coleur sur Q 6, Q 7
Frecuencia conforme al punto colorado en Q 6, Q 7

UKW-Teil / FM unit / Partie FM / Unidad FM

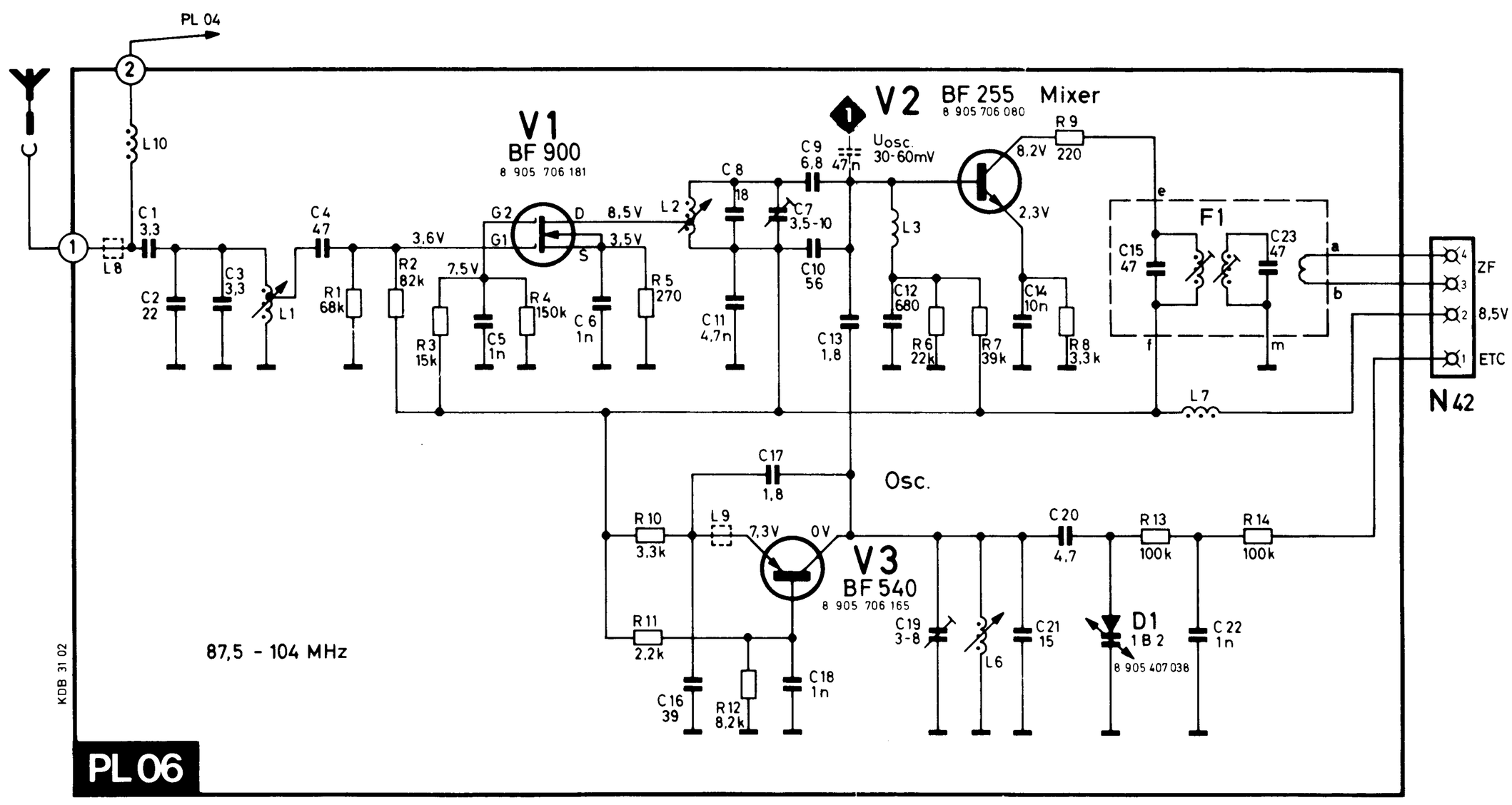

KDB 31 02

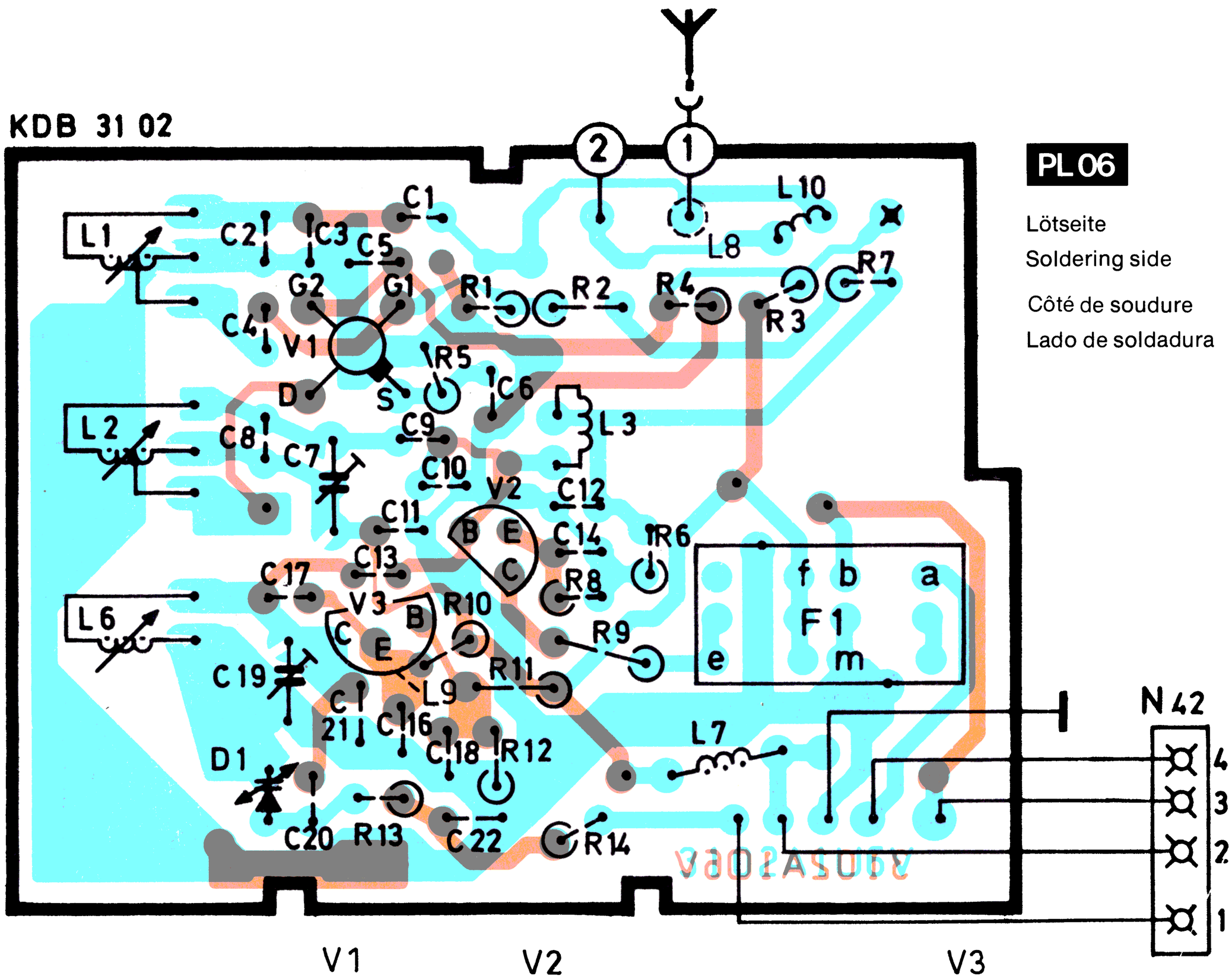

V1	V2	V3
D = 8,5V	E = 2,3V	E = 7,3V
G1 = 3,6V	B = 2,9V	B = 6,7V
G2 = 7,5V	C = 8,2	C = 0V
S = 3,5V		

L 31 02 A1 U
L 31 02 A1 O

FM-ZF-Platte / FM-IF board / Platine FM-FI / Placa FM-FI

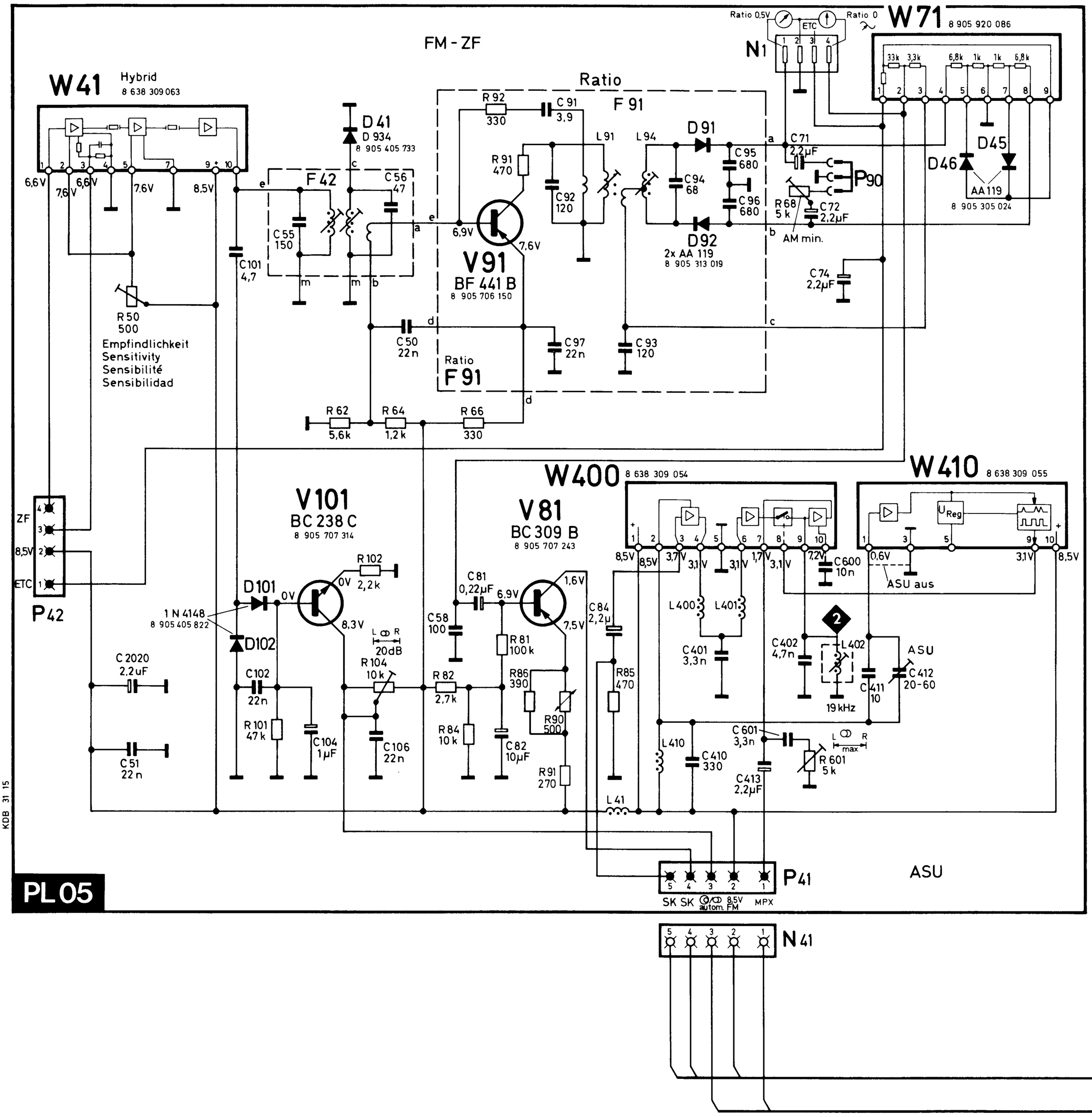

PL 05

Lötseite / Soldering side / Côté de soudure / Lado de soldadura

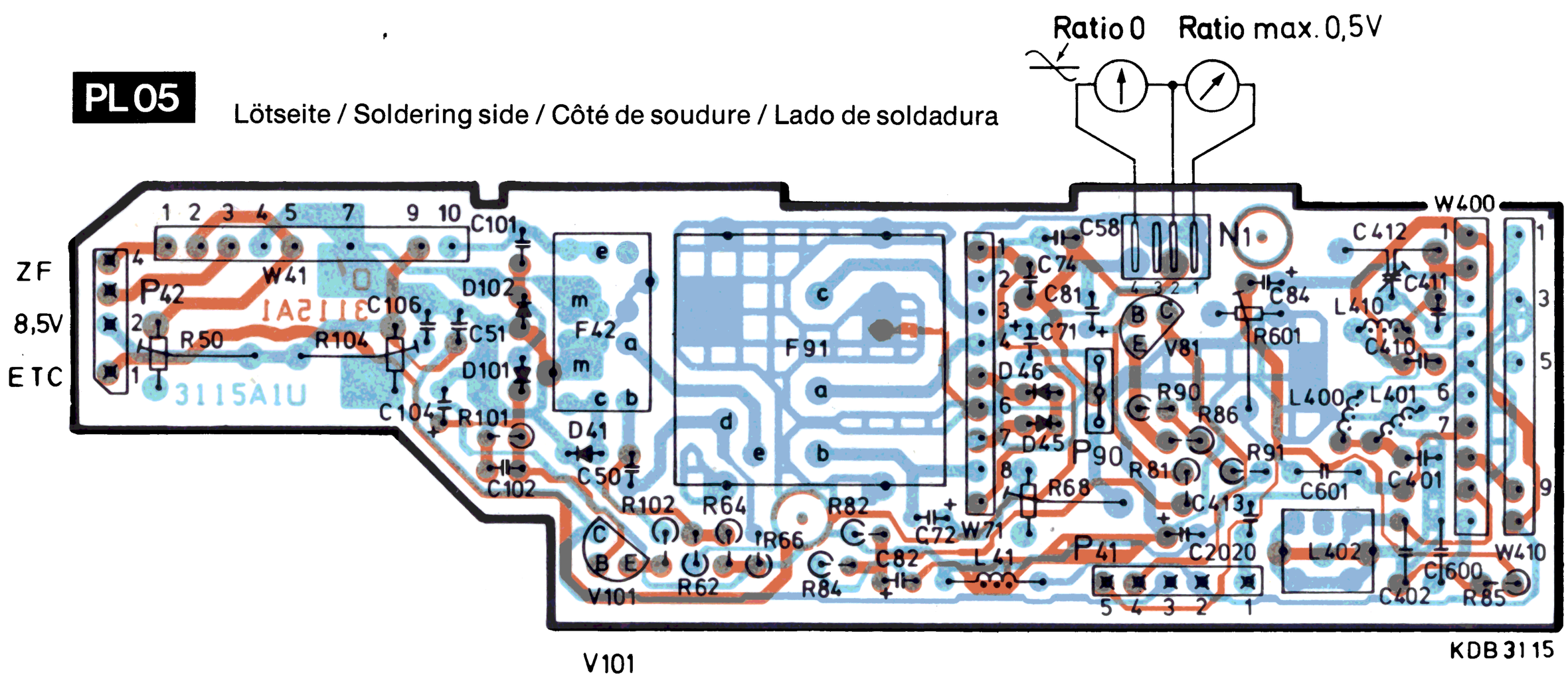

V101
E = 0 V
B = 0 V
C = 8,3 V

ARI/AM-Demo.-Platte / ARI/AM demo. board / Platine démo. ARI/AM / Placa demo. ARI/AM

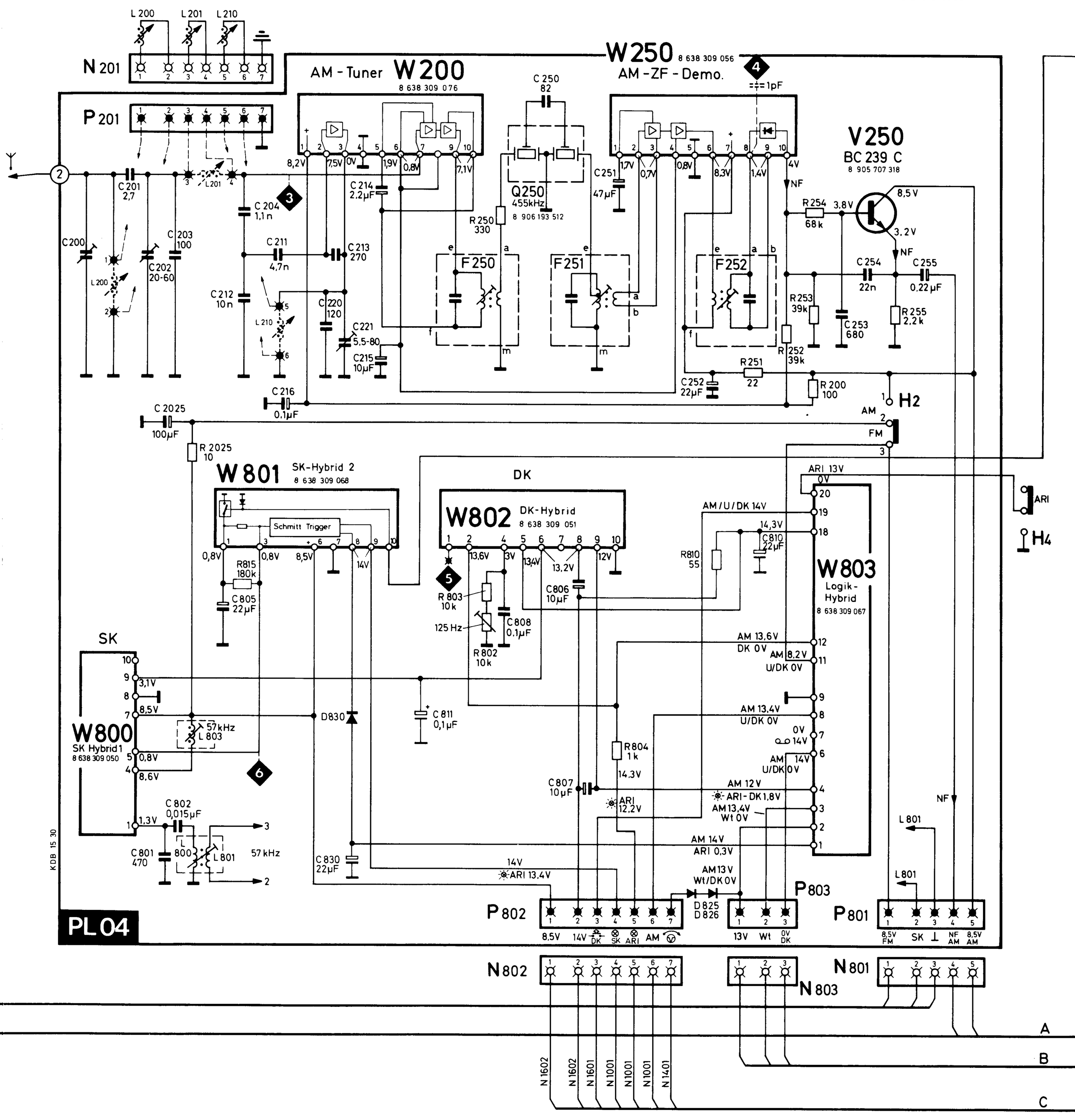

PL 04

Lötseite / Soldering side / Côté de soudure / Lado de soldadura

V 250
E = 3,2 V
B = 3,8 V
C = 8,5 V

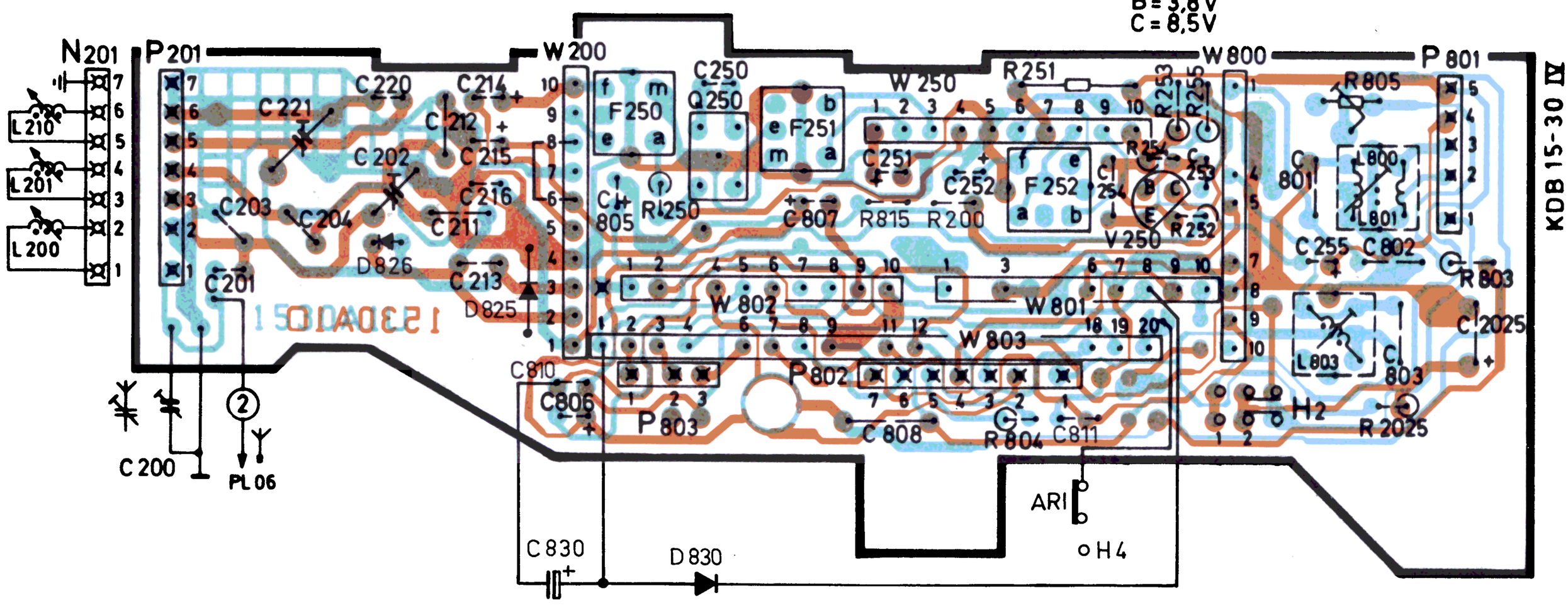

NF-Zusatz-Platte / AF supplem. board / Platine supplém. BF / Placa suplem. BF

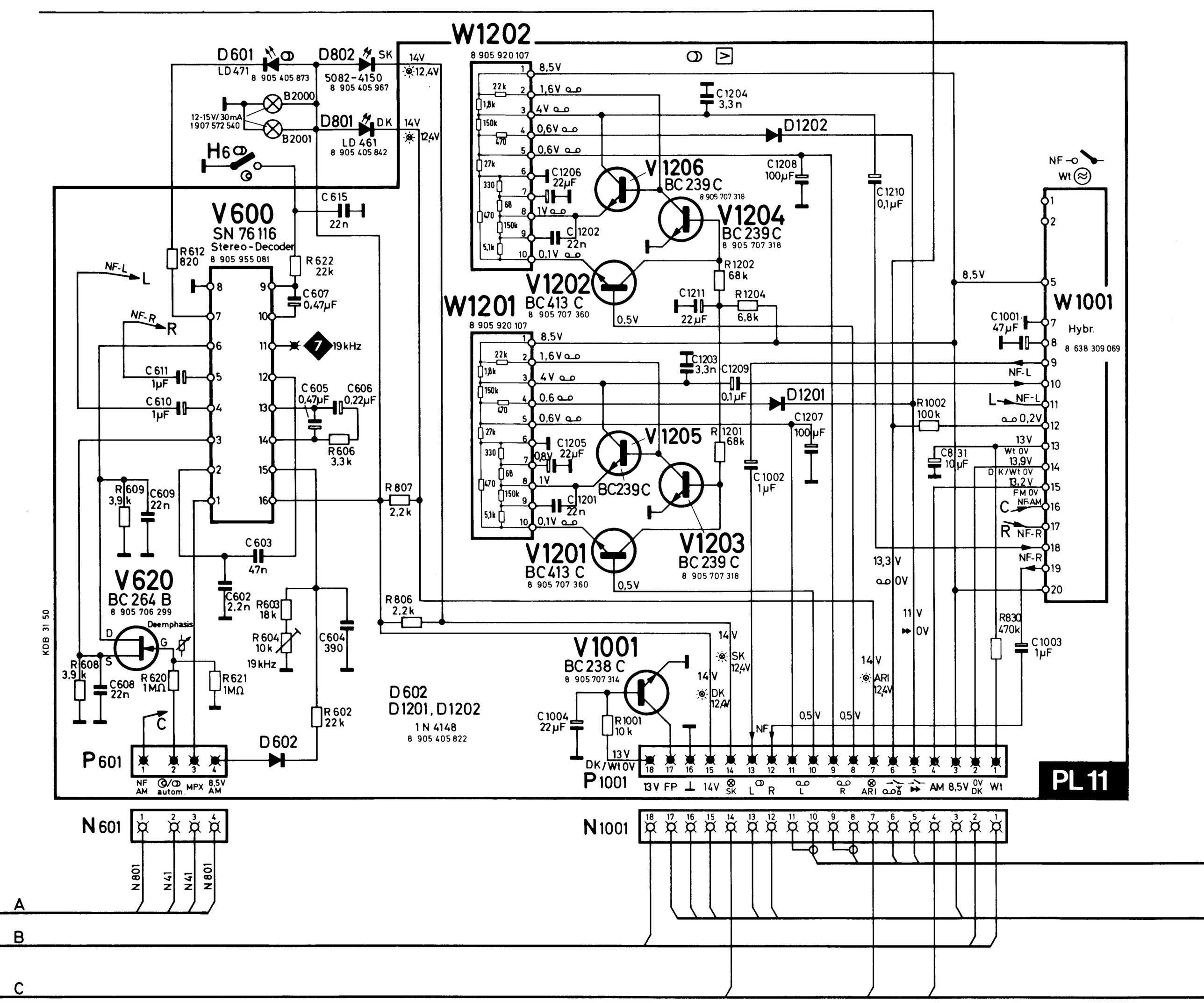

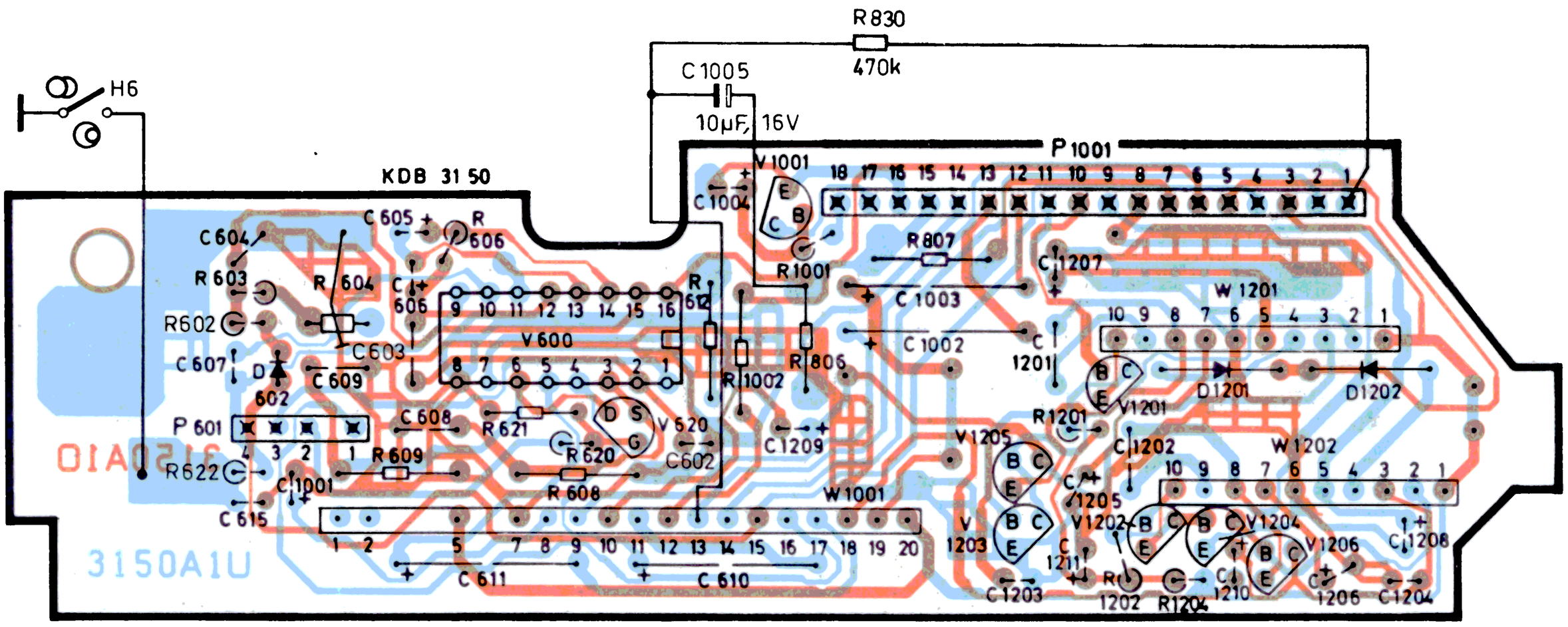

PL 11 Lötseite / Soldering side / Côté de soudure / Lado de soldadura

Motorregel-Platte / Motor control board / Plaque de contrôle du moteur / Placa de control del motor

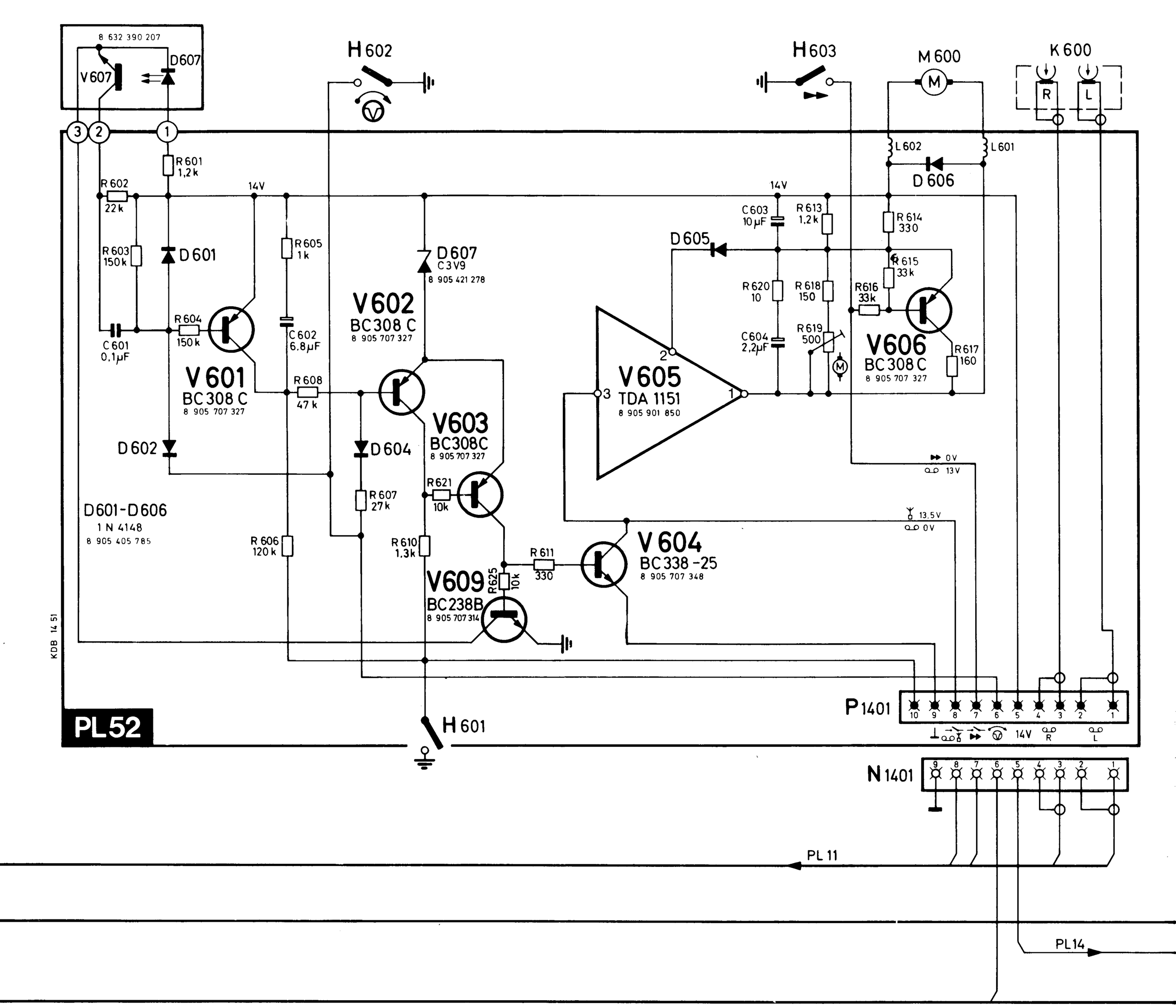

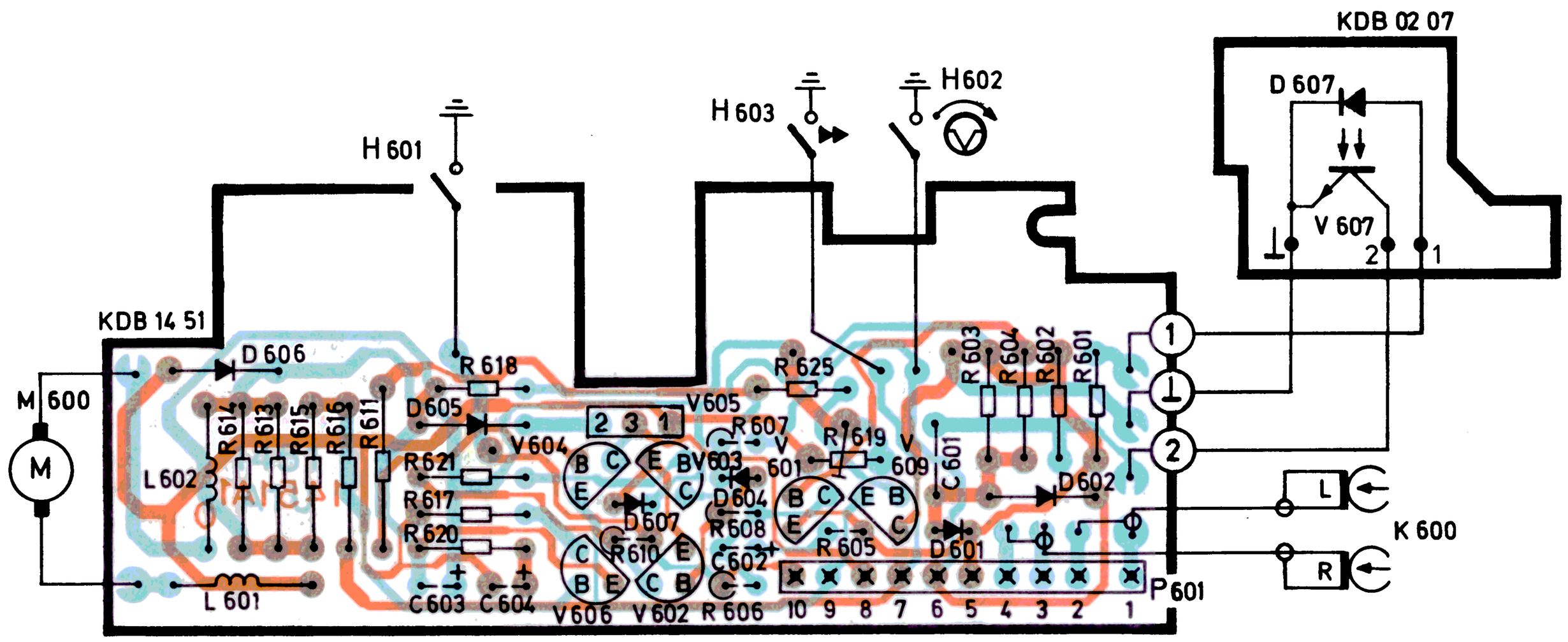

Lötseite / Soldering side/ Côté de soudure / Lado de soldadura

Stereo-Verstärker / Stereo amplifier / Ampli stéréo / Amplificador estereofónico

Stereo-NF-Verstärker
Stereo AF amplifier
Ampli BF stéréo
Amplificador BF estereofónico

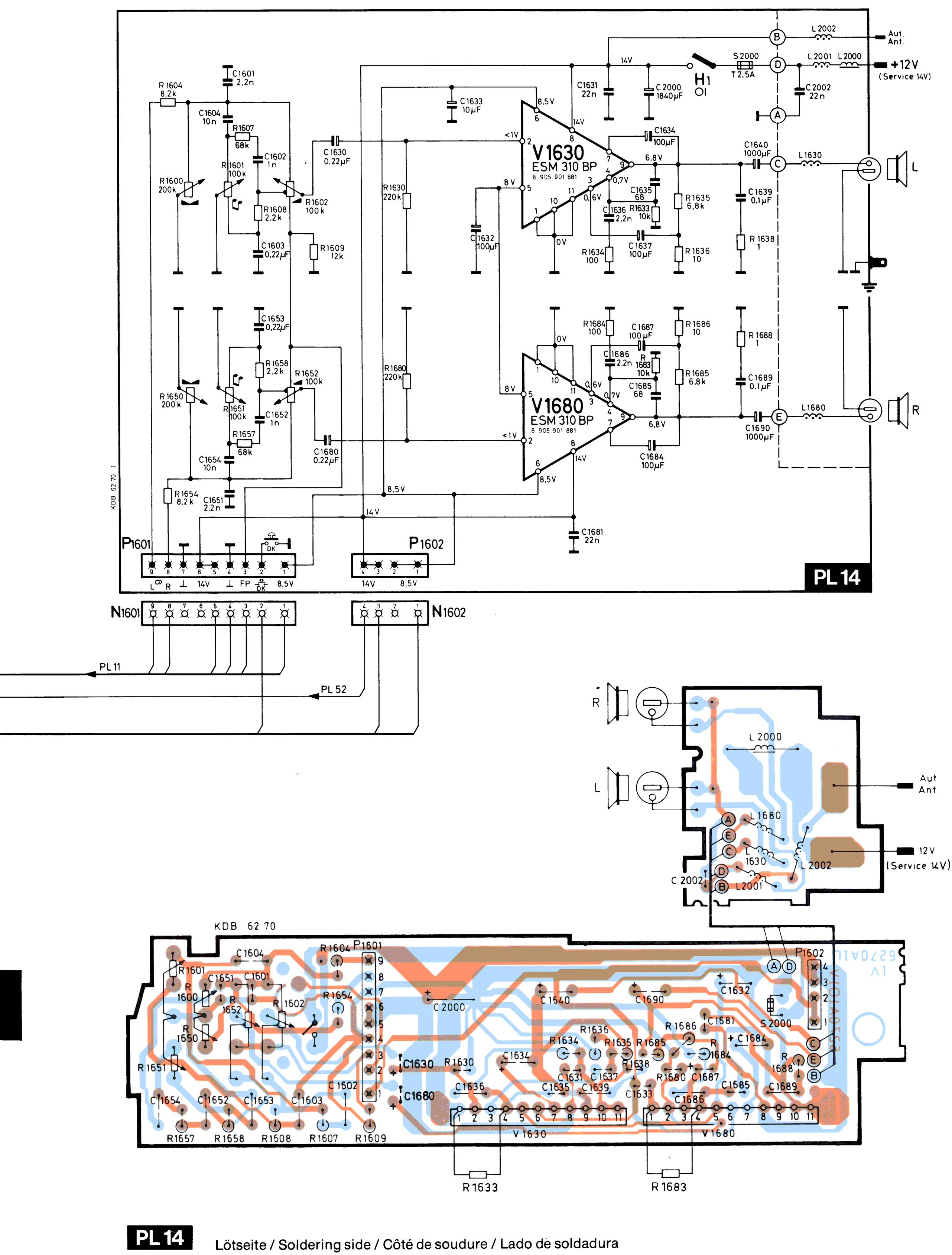

PL 14 Lötseite / Soldering side / Côté de soudure / Lado de soldadura

ASU-Abgleich

a) Abgleich des 19 kHz-Kreises (L 402, C 402 – auf Platte PL 05 – siehe Fig. 5)

Anmerkung: Abgleich bei spannungslosem Gerät vornehmen.

1. NF-Signal (f = 19 kHz, U = ca. 100 mV) über 1 MΩ an MP ❷ und ⏚ einspeisen.
2. NF-Millivoltmeter (Ri ≧ 1 MΩ) an MP ❷ und ⏚ anschließen.
3. 19 kHz-Kreis mit L 402 auf Maximum abgleichen.

b) Einstellung der Störaustastung (C 412).

1. Meßsender wie folgt einstellen:
   f ~ 95 MHz, Ua ≧ 100 µV.
   Interne Modulation: f = 1 kHz, Hub = 22,5 kHz
2. HF-Signal in die Antennenbuchse einspeisen.
3. Gerät abstimmen und eine Ausgangsleistung von 2x 0,5 W (1,4 V/4 Ω) einstellen.
4. Meßsender auf externe Modulation einstellen und den Störgenerator einschalten.
5. Mit C 412 die Störaustastung auf – 35 dB ± 2 dB einstellen (siehe Fig. 5).

ASU Alignment

a) 19 kHz circuit alignment (L 402, C 402 – on board PL 05 – see fig. 5)

Note: Alignment must be carried out with set disconnected.

1. Via 1 MΩ connect AF signal (f = 19 kHz, U = approx. 100 mV) to test point ❷ and ⏚.
2. Connect AF millivoltmeter (Ri = 1 MΩ) to test point ❷ and ⏚.
3. With L 402, max. alignment of 19 kHz circuit.

b) Adjustment of noise suppression (C 412)

1. Adjust signal generator as follows:
   f ~ 95 MHz, Ua ≧ 100 µV.
   Internal modulation: f = 1 kHz, deviation = 22.5 kHz.
2. Feed-in RF signal to antenna socket.
3. Tune set and adjust 2x 0.5 W (1.4 V/4 Ω) output voltage.
4. Set signal generator to external modulation and switch on noise generator.
5. With C 412, adjust noise suppression to – 35 dB ± 2 dB (see fig. 5).

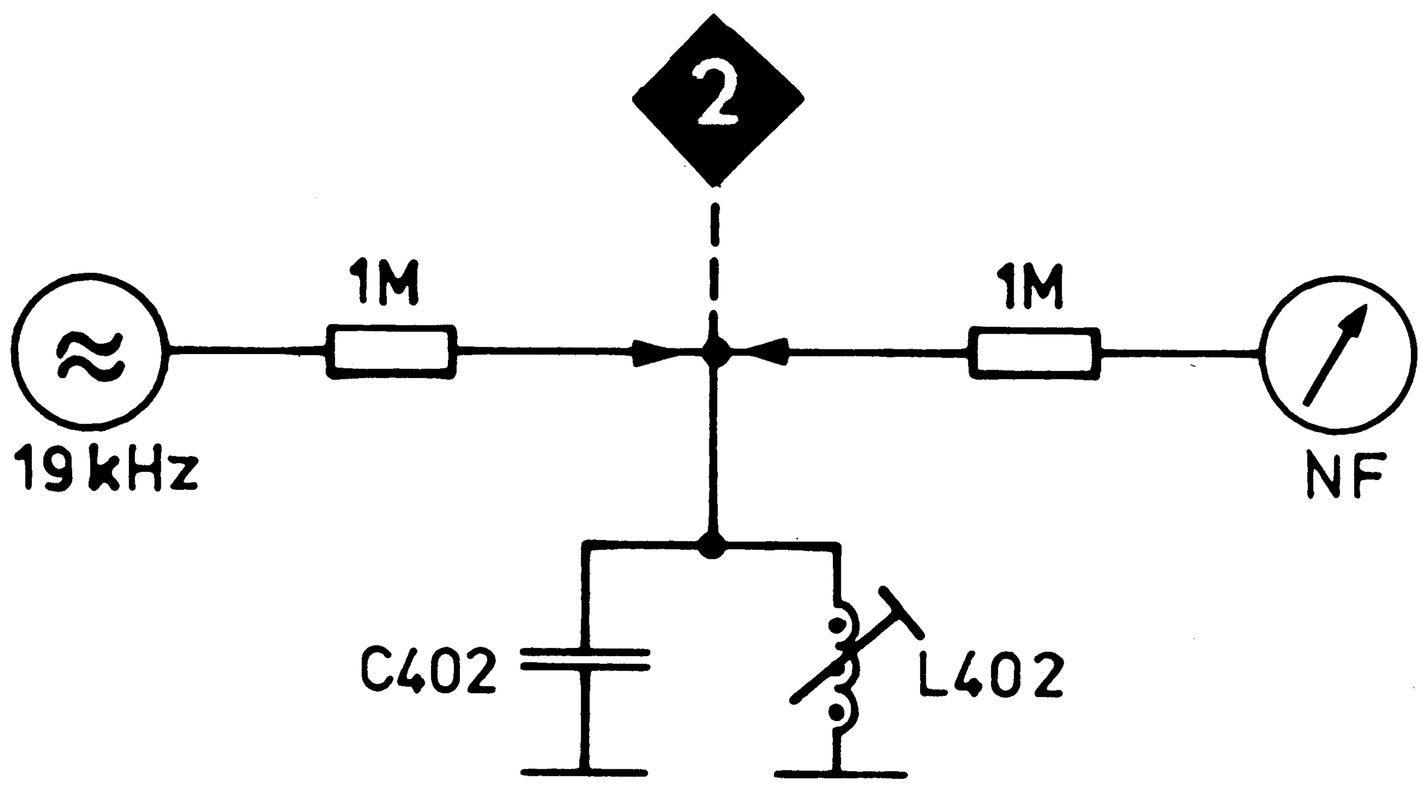

Fig. 7

Alignement ASU

a) Alignement du circuit 19 kHz (L 402, C 402 – sur platine PL 05 – voir fig. 5)

Note: Faire l'alignement au poste débranché.

1. Par 1 MΩ, injecter le signal BF (f = 19 kHz, U env. 100 mV) au point de mesure ❷ et à la masse.
2. Brancher le millivoltmètre BF (Ri ≧ 1 MΩ) au point de mesure ❷ et à la masse.
3. Avec L 402, aligner au maximum le circuit 19 kHz.

b) Réglage de la suppression

1. Régler le générateur de mesure FM comme suit:
   f ~ 94 MHz, Ua ≧ 100 µV
   Modulation interne: f = 1 kHz, déviation = 22,5 kHz.
2. Injecter le signal HF dans la douille antenne.
3. Syntoniser l'appareil et régler une puissance de sortie de 2x 0,5 W (1,4 V/4 Ω).
4. Régler le générateur de mesure sur modulation externe et brancher le générateur du bruit.
5. Avec C 412, régler la suppression sur – 35 dB ± 2 dB valeur de crête.

Alineamiento ASU

a) Calibrado del circuito de 19 kHz (L 402, C 402 – sobre placa PL 05 – véase fig. 5)

Nota: Hacer el calibrado con aparato desconectado.

1. A través de 1 MΩ, conectar la señal BF (f = 19 kHz, U aprox. 100 mV) en el punto de medición ❷ y en la masa.
2. Conectar el milivoltímetro BF (Ri ≧ 1 MΩ) en el punto de medición ❷ y en la masa.
3. Con L 402 calibrar al màximo el circuito de 19 kHz.

b) Ajuste de la supresión

1. Ajustar el generador de medición de FM como sigue:
   f ~ 94 MHz, Ua ≧ 100 µV.
   Modulación interna: f = 1 kHz, desviación = 22,5 kHz.
2. Conectar la señal de RF en la hembrilla de antena.
3. Sintonizar el aparato y ajustar una potencia de salida de 2x 0,5 W (1,4 V/4 Ω).
4. Ajustar el generador de medición FM sobre modulación externa y poner en marcha el generador de ruido.
5. Con C 412, ajustar la supresión sobre – 35 dB ± 2 dB valor de pico.

Stereo-Abgleich

Erforderliche Meßgeräte:

1. Frequenzzähler (f_M = 19 kHz)
2. Meßsender (stereomodulierbar)
3. Stereocoder
4. NF-Millivoltmeter

Einstellung des 19 kHz-Oszillators von V 600:

a) Frequenzzähler an Meßpunkt ⑦ und ⏚ anschließen.
b) UKW-Bereich einstellen
c) Mit R 604 die Oszillatorfrequenz auf 19 ± 0,1 kHz einstellen (siehe Fig. 8)
d) MW-Bereich einstellen und kontrollieren, ob die Oszillatorschwingung aussetzt

Stereo Alignment

Test equipment required:

1. Frequency counter (f_M = 19 kHz)
2. Signal generator (with Stereo modulation)
3. Stereo coder
4. AF millivoltmeter

Adjustment of 19 kHz VCO of V 600:

a) Connect frequency counter to test point ⑦ and ⏚
b) Tune in FM band
c) With R 604 set oscillator frequency to 19 ± 0.1 kHz (see fig. 8)
d) Tune in MW band and check up whether oscillator stops oscillating

Alignement stéréo

Instruments de mesure nécessaires:

1. Fréquencemètre (f_M = 19 kHz)
2. Générateur de mesure (avec modulation stéréo)
3. Codeur stéréo
4. Millivoltmètre BF

Réglage du VCO 19 kHz du V 600:

a) Brancher fréquencemètre au point de mesure ⑦ et ⏚
b) Syntoniser la gamme FM
c) Avec R 604 régler la fréquence de l'oscillateur sur 19 ± 0,1 kHz (voir fig. 8)
d) Syntoniser la gamme PO et vérifier si l'oscillateur interrompe son oscillation.

Alineamiento estéreo

Instrumentos de medición necesarios:

1. Frecuentómetro (f_M = 19 kHz)
2. Generador de ondas (con modulación estéreofónica)
3. Codificador estéreo
4. Milivoltímetro BF

Ajuste del oscilador de 19 kHz del V 600:

a) Conectar el frecuentómetro en punto de medición ⑦ y ⏚
b) Sintonizar gama de FM
c) Con R 604, ajustar frecuencia del oscilador sobre 19 ± 0,1 kHz (véase fig. 8)
d) Sintonizar gama de OM comprobando si la oscilación del oscilador va interrumpida

Stereo-Abgleich mit Meßsender / Stereocoder
Stereo Alignment with signal generator / Stereo Decoder
Alignement stéréo avec générateur de mesure / Decoder stéréo
Alineamiento de stereo con generador de ondas / Descodificador estéreo

Bereich Waveband Gamme Gama	Ri = 60 Ω Ra = 150 Ω MHz	an/at/à/en	Skalenzeiger Dial pointer Indicateur de cadran Aguja indicadora	Abgleichelement Alignment point Point d'alignement Elemento de calibrado	Abgleich Alignment Alignement Alineamiento	Lage der Abgleichpunkte Pos. of alignment points Pos. des points d'alignement Pos. de los puntos de calibrado
U	94 22,5 kHz Hub Deviation Déviation Desviación R-Kanal mit 1 kHz modul. RH channel modulated by 1 kHz Canal droit modulé par 1 kHz Canal derecho modulado por 1 kHz	500 µV	~ 94	R 601	Lineares Übersprechen: auf min. Ausgangsspannung am linken Kanal einstellen Sollwert ≧ 26 dB Linear crosstalk: at LH channel adjust to min. output voltage nominal value ≧ 26 dB Diaphonie linéaire: sur canal gauche, régler sur tension min. de sortie valeur de consigne ≧ 26 dB Diafonía lineal: en canal izquierdo, ajustar sobre tensión mín. de salida valor nominal ≧ 26 dB	siehe Fig. 5 see fig. 5 voir fig. 5 véase fig. 5
U	94 22,5 kHz Hub Deviation Déviation Desviación R-Kanal mit 1 kHz modul. RH channel modulated by 1 kHz Canal droit modulé par 1 kHz Canal derecho modulado por 1 kHz	70 µV	~ 94	R 104	Mono-Stereo-Schaltschwelle: L-Kanal auf eine Ausgangsspannung von – 20 dB bezogen auf R-Kanal (1,4 V) einstellen Mono/Stereo switching threshold: adjust LH channel to – 20 dB output voltage referred to RH channel (1.4 V) Seuil de commutation Mono/Stéréo: règler canal gauche sur tension de sortie – 20 dB référée au canal droit (1,4 V) Límite de conmutación Mono/estéreo: ajustar canal izquierdo sobre tensión de salida de – 20 dB referida al canal derecho (1,4 V)	siehe Fig. 5 see fig. 5 voir fig. 5 véase fig. 5

Einstellung der Bandgeschwindigkeit

1. Erforderliche Meßgeräte:
   Transistor-Multimeter – 12 V (ev. Milliamperemeter – 100 mA).
2. Vorbereitende Maßnahmen:
   Transistor-Multimeter parallel zum Motor M 600 anschließen, Cassette C 60 oder C 90 einschieben, Laufwerk ca. 10 Min. einlaufen lassen.
3. Grobeinstellung der Bandgeschwindigkeit
   Mit R 619 die Motorspannung auf 4,7 V ± 0,24 V einstellen (der Strom stellt sich damit auf ca. 65 mA ein).
4. Feineinstelung der Bandgeschwindigkeit
   Die Feineinstellung der Bandgeschwindigkeit auf 4,76 cm/sec erfolgt mit Hilfe der 3150 Hz Aufzeichnung der BP-Testcassette (Best.-Nr. 8627000119) und einem Tonhöhenschwankungsmesser (z. B. Woelke ME 104). Die Abweichung vom Sollwert darf max. ± 3 % betragen. Kurzzeitige Geschwindigkeitsschwankungen – Flutterfehler – können mit dem Tonhöhenschwankungsmesser oder mit der 3150 Hz Aufzeichnung von der BP-Testcassette festgestellt werden. Der zulässige Flutterfehler bei Zimmertemperatur beträgt max. ± 0,5 %.
5. Reparaturhinweise
   Siehe Prüf- und Reparaturhinweise für Cassettenlaufwerk Mini V, Best.-Nr. 8638810610/611.

Setting the tape speed

1. Test equipment required:
   Transistor multimeter 12 V (if necessary, milliammeter – 100 mA).
2. Preliminaries:
   Connect transistor multimeter in parallel to motor M 600, insert C 60 or C 90 cassette, let run in mechanism for about 10 min.
3. Coarse adjustment of tape speed
   With R 619, adjust motor voltage to 4.7 V ± 0.24 V (due to this, current is adjusted to about 65 mA).
4. Fine adjustment of tape speed
   With the 3150 Blaupunkt test cassette recording (part no. 8627000119) and the sound fluctuation meter (e.g. Woelke ME 104), the fine adjustment of the tape speed to 4.76 cm/sec is done. A max. deviation from the nominal value of ± 3 % is allowed. With sound fluctuation meter or with the 3150 Hz Blaupunkt test cassette recording short-term speed fluctuations – wow and flutter faults – can be found out. At room temperatures, the admissible flutter fault may amount to max. ± 0.5 %.
5. Repair instructions
   Refer to test and repair instructions for cassette drive mechanism Mini V, part no. 8638810610/611.

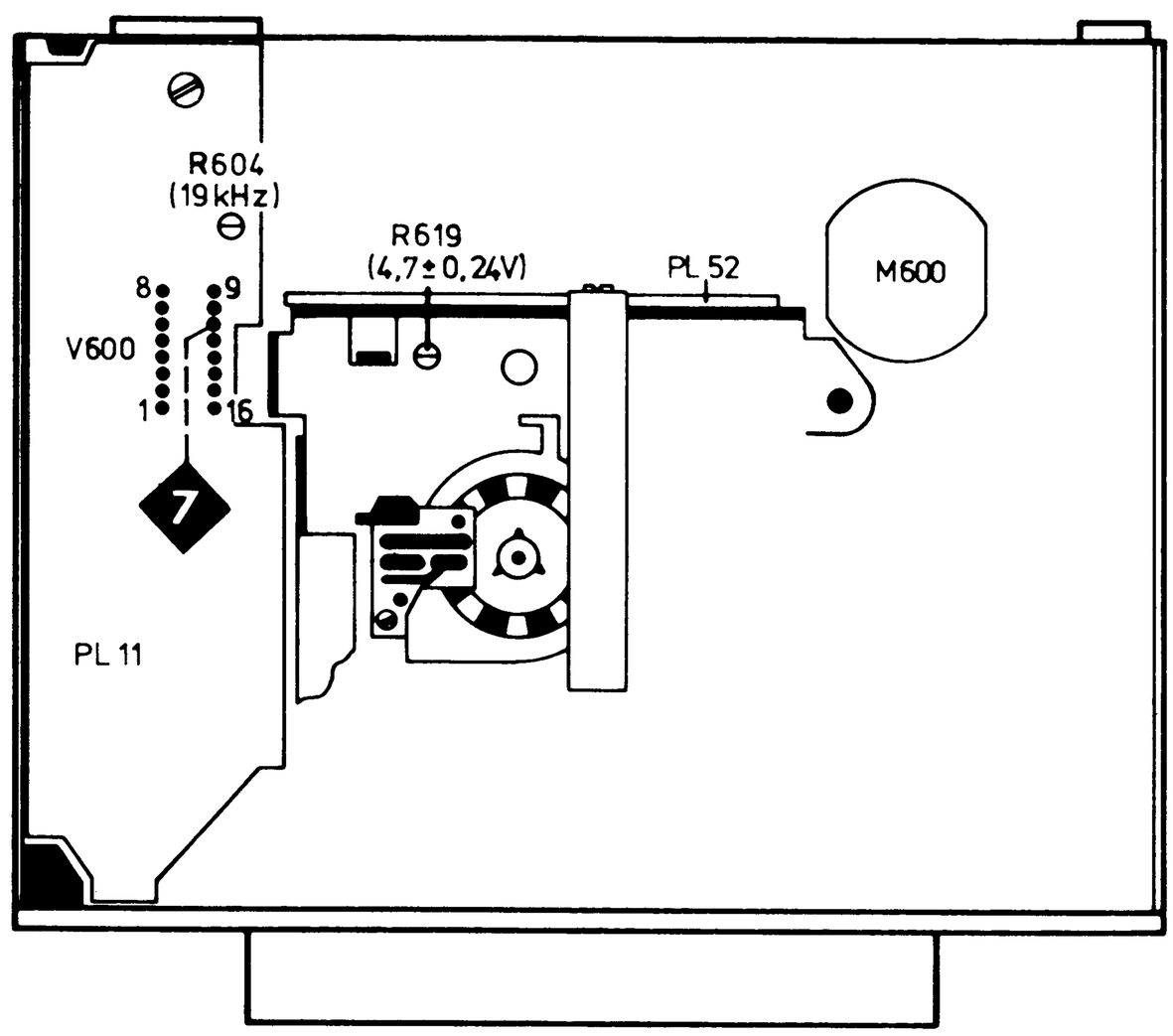

Fig. 8

Réglage de la vitesse du ruban

1. Instruments de mesure nécessaires:
   Multimètre à transistors – 12 V (au besoin, milliampèremètre – 100 mA).
2. Préliminaires:
   Raccorder le multimètre à transistors en parallèle au moteur M 600, insérer la cassette C 60 ou C 90, roder la mécanique 10 min. env.
3. Réglage approximatif de la vitesse du ruban
   Avec R 619, régler la tension du moteur sur 4,7 V ± 0,24 V (ainsi, réglage du courant sur env. 65 mA).
4. Réglage précis de la vitesse du ruban
   Par l'intermédiaire de l'enregistrement 3150 Hz de la cassette de contrôle Blaupunkt (réf. 8627000119) et du mesureur des variations sonores (par ex. Woelke ME 104), faire le réglage précis de la vitesse du ruban sur 4,76 sec. Une tolérance max. de ± 3 % de la valeur de consigne est admissible. A l'aide du mesureur des variations sonores ou de l'enregistrement 3150 Hz de la cassette de contrôle Blaupunkt des déviations temporaires de la vitesse – manque de synchronisation sonore-peuvent être trouvées. Lors d'une température ambiante, un manque de synchronisation de ± 0,5 % au max. est admissible.
5. Renseignements sur le dépannage
   Prière de voir dans les instructions de contrôle et du dépannage mécanique cassettes Mini V, réf. 8638810610/611.

Ajuste de la velocidad de la cinta

1. Instrumentos de control necesarios:
   Medidor múltiple de transistores – 12 V (si necesario, milliamperímetro – 100 mA).
2. Preliminarios:
   Conectar medidor múltiple de transistores en paralelo al motor M 600, colocar la cassette C 60 o C 90, hacer calentar el mecanismo de 10 min aprox.
3. Ajuste aproximativo de la velocidad de la cinta
   Con R 619, ajustar la tensión del motor sobre 4,7 V ± 0,24 V (por ello, ajuste de la corriente sobre 65 mA aprox.).
4. Ajuste preciso de la velocidad de la cinta
   Mediante la grabación de 3150 Hz de la cassette de control de Blaupunkt (no. de pedido 8627000119) y el medidor de fluctuaciones sonoras (por ej. Woelke ME 104), se efectúa el ajuste preciso de la velocidad de la cinta sobre 4,76 cm/seg. Desviación máx. del valor nominal no tiene que ser superior a ± 3 %. Con el medidor de fluctuaciones sonoras o con la grabación de 3150 Hz de la cassette de control de Blaupunkt, variaciones de corto tiempo de la velocidad – falta de sincronización – se pueden encontrar. Con temperatura ambiente, falta de sincronización máx. de ± 0,5 % admisible.
5. Instrucciones de reparación
   Véase en instrucciones de control y de reparación del mecanismo de cassette Mini V, no. de pedido 8638810610/611.

SDK-Abgleich

Für den SDK-Abgleich sind folgende Meß- und Prüfgeräte erforderlich:

1. Transistorvoltmeter (Ri ≧ 1 MΩ)
2. VFR-Coder (f_g = 57 kHz ± 5 Hz
   125 Hz ± 1 Hz)
3. Frequenzzähler (f = 57 kHz, 125 Hz)

a) Abgleich der 57 kHz-Kreise
   1. Steckverbindung P 801/N 801 auftrennen.
   2. Transistorvoltmeter an Meßpunkt ◆6 und ⏚ anschließen.
   3. 57 kHz-Signal (U_e ≦ 3 mV_{eff}) an Stecker P 801 – Pin 2 und 3 – legen.
   4. Die Kreise mit L 800/801 und L 803 auf Maximum abgleichen. Eingangsspannung verringern, falls die Spannung an Meßpunkt ◆6 5 V übersteigt.

b) Abgleich des VCO von W 802
   1. Frequenzzähler an Meßpunkt ◆5 und ⏚ anschließen.
   2. W 802, Pin 2 mit ⏚ verbinden.
   3. DK-Signal mit R 802 auf 125 Hz ± 1 Hz abgleichen.

Lage der Abgleichpunkte siehe Fig. 3.

SDK Alignment

The SDK alignment requires the following test equipment:

1. Transistor voltmeter (Ri ≧ 1 MΩ)
2. VRF coder (f_g = 57 kHz ± 5 Hz
   125 Hz ± 1 Hz)
3. Frequency counter (f = 57 kHz, 125 Hz)

a) 57 kHz circuit alignment
   1. Open pin-in connection P 801/N 801.
   2. Connect transistor voltmeter to test point ◆6 and ⏚.
   3. Connect 57 kHz signal (U_e ≦ 3 mV_{rms}) to plug P 801 – pin 2 and pin 3.
   4. With L 800/801 and L 803, max. alignment of circuits. If voltage at test point ◆6 is superior to 5 volts, reduce input voltage.

b) VCO alignment of W 802
   1. Connect frequency counter to test point ◆5 and ⏚.
   2. Connect W802, pin 2, with ⏚.
   3. With R 802, DK signal alignment to 125 Hz ± 1 Hz.

Position of alignment points, see fig. 3.

Alignement SDK

Pour l'alignement SDK, on a besoin des instruments de mesure suivants:

1. Voltmètre à transistors (Ri ≧ 1 MΩ)
2. Codeur VRF (f_g = 57 kHz ± 5 Hz
   125 Hz ± 1 Hz)
3. Fréquencemètre (f = 57 kHz, 125 Hz)

a) Alignement des circuits 57 kHz
   1. Ouvrir le raccord à fiches P 801/N 801.
   2. Brancher voltmètre à transistors au point de mesure ◆6 et ⏚
   3. Raccorder le signal 57 kHz (U_e ≦ 3 mV_{eff}) à la fiche P 801 – pin 2 et pin 3.
   4. Avec L 800/801 et L 803, alignement max. des circuits. Si la tension au point de mesure ◆6 est supérieure à 5 V, il faudra réduire la tension d'entrée.

b) Alignement du VCO du W 802
   1. Raccorder le fréquencemètre au point de mesure ◆5 et ⏚.
   2. Connecter W 802, pin 2 avec ⏚.
   3. Avec R 802, aligner le signal DK sur 125 Hz ± 1 Hz.

Position des points d'alignement, voir fig. 3.

Alineamiento SDK

Para el alineamiento SDK, se necesitan los instrumentos de control siguientes:

1. Voltímetro de transistores (Ri ≧ 1 MΩ)
2. Codificador de VRF (f_g = 57 kHz ± 5 Hz
   125 Hz ± 1 Hz)
3. Frecuentómetro (f = 57 kHz, 125 Hz)

a) Calibrado de los circuitos de 57 kHz
   1. Abrir la conexión de enchufe P 801/N 801.
   2. Conectar el voltímetro de transistores al punto de medición ◆6 y ⏚.
   3. Conectar la señal de 57 kHz (U_e ≦ 3 mV_{eff}) en la clavija P 801 – pin 2 y pin 3.
   4. Con L 800/801 y L 803, alineamiento màx. de los circuitos. En caso de que la tensión en el punto de medición ◆6 sea superior a 5 V, hay que reducir la tensión de entrada.

b) Calibrado del VCO del W 802
   1. Conectar el frecuentómetro en el punto de medición ◆5 y ⏚.
   2. Conectar W 802, pin 2 con ⏚.
   3. Con R 802, alinear la señal de DK sobre 125 Hz ± 1 Hz.

Posición de los puntos de alineamiento, véase fig. 3.

Zeichenerklärung / Legend / Légende / Símbolos

Antenne / Antenna / Antenne / Antena

Lautstärke / Volume / Volumen

Balance

Suchlauf empfindlich / Station finder sensitive / Recherche de stations sensible / Buscador de estaciones sensible

Suchlauf mittelempfindlich / Station finder semi-sensitive / Recherche des stations demi-sensible / Buscador de estaciones semi-sensible

Suchlauf unempfindlich / Station finder insensitive / Recherche de stations insensible / Buscador de estaciones insensible

Suchlauf rechts gestartet / RH station finder started / Recherche des stations droite mise en marche / Sintonía de estaciones derecha conectada

Suchlauf links gestartet / LH station finder started / Recherche des stations gauche mise en marche / Sintonía de estaciones izquierda conectada

Tonblende Höhen/Tiefen / Tone control trebles/basses / Contrôle de tonalité aigus / graves / Control de tonalidad agudos/bajos

Baß- und Höhenregler / Treble and bass control / Contrôle de graves et aigus / Control de agudos y de bajos

Mono/Stereo

ETC

Radio

Lautsprecher / Speaker / Haut-parleur / Altavoz

Stummschaltung / Muting / Circ. silencieux / Circuito silencioso

Senderabstimmung / Station tuning / Syntonisation / Sintonización de estaciones

Mikrofon / Microphone / Micrófono

Betriebsschalter / Operating switch / Commutateur de service / Conmutador de servicio

Tonband / Tape recorder / Magnétophone / Magnetófono

TB-Aufnahme / TR recording / Enregistrement du magnétophone / Grabación de magnetófono

TB-Wiedergabe / TR playback / Reproduction magnétophone / Reproducción del magnetófono

Volle Spule, rechts / Full reel, RH / Bobine pleine, droite / Bobina llena, derecha

Cassette

Schneller Vorlauf / Fast forward / Avance rapide / Avance rápido

Schneller Rücklauf / Fast rewind / Retour rapide / Retroceso rápido

Kassettenauswurf / Cassette ejection / Ejection de cassette / Eyección de cassette

D Mikrofon-Aufnahme (Diktat) / Microphone recording (dictation) / Enregistrement du microphone (dictée) / Grabación de micrófono (dictado)

Aufnahme-Wiedergabekopf / Recording/playback head / Tête d'enregistrement/lecture / Cabeza de grabación/reproducción

Wiedergabekopf / Playback head / Tête de lecture / Cabeza de reproducción

Löschkopf / Erase head / Tête d'effacement / Cabeza de borrar

ARI **A**utofahrer-**R**undfunk-**I**nformation / Radio information for car driver / Information de radio pour conducteur de voiture / Información de radio para conductor del vehículo

SK **S**ender-**K**ennung / Station code / Code de station / Indicativo de la estacion

DK **D**urchsage-**K**ennung / Spot announcement code / Code du communiqué / Indicativo del anuncio

BK **B**ereichs-**K**ennung / Band code / Code de la gamme / Indicativo de la banda

ASU **A**utomatische-**S**tör-**U**nterdrückung / Automatic noise suppression / Suppression automatique de bruit / Supresión automática de ruido

Kondensator / Capacitor / Condensateur / Condensador

Elko / Electrolytic capacitor / Condensateur chimique / Condensador electrolítico

Trimmer

Antennentrimmer / Antenna trimmer / Trimmer d'antenne / Trimmer de antena

Diode / Diodo

Zener-Diode / Diode Zener / Diodo Zener

Abstimmdiode / Tuning diode / Diode d'accord / Diodo de sintonía

Leuchtdiode / Light-emitting diode / Diode lumineuse / Diodo luminoso

Widerstand / Resistor / Résistance / Resistencia

Potentiometer / Potentiomètre / Potenciómetro

Einstellregler / Adjuster / Potentiomètre ajustable / Ajustador

Veränderlicher Widerstand / Variable resistor / Résistance variable / Resistencia variable

Sicherung / Fuse / Fusible

Transistor

Feldeffekt-Transistor / Field effect transistor / Transistor effet de champ / Transistor de efecto de campo

IC Integrierte Schaltung / IC integrated circuit / CI circuit intégré / CI circuito integrado

Glimmlampe / Neon lamp / Lampe de néon / Lámpara de néon

Lampe / Lamp / Lampe / Lámpara

Keramik-Schwinger / Ceramic resonator / Résonateur céramique / Resonador cerámico

Keramikmehrfach-Schwinger / Multiple ceramic resonator / Résonateur céramique multiple / Resonador cerámico múltiple

Filter / Filtre / Filtro

Abstimmbarer Kreis / Tunable circuit / Variomètre / Circuito a sintonizar

Abgleichbarer Kreis / Circuit which can be aligned / Circuit à aligner / Circuito a alinear

Drossel / Choke / Self / Choque

Relais

H Schalter / Switch / Conmutadeur / Conmutador

Taster / Pushbutton / Touche / Tecla

gesperrt / blocked / arrêté / cerrado

leitend / conductive / conductible / conductible

Funktionszustand für Schalttransistoren und Schaltdioden / Function symbol f. switching transistors and switching diodes / Symbole de fonctionnement p. transistors et diodes de commutation / Símbolo de funcionamiento p. transistores y diodos de conmutación

P Stecker / Connector / Connecteur / Conectador

N Buchse / Socket / Prise / Hembrilla

Meßinstrument / Measuring instrument / Instrument de mesure / Instrumento de medición

Meßpunkt / Measuring point / Point de mesure / Punto de medición

Motor / Motor / Moteur / Motor

Sender / Station / Station / Estación

NF Sender / AF station / BF station / BF estación

Verstärker / Amplifier / Ampli / Amplificador

BLAUPUNKT

AUTORADIO SERVICE · INFORMATION

Werkstatt

COBURG 7 638 825 110/111

Sachgebiet:

	Einbau	1
	Entstörung	2
x	Reparatur	3
	Organisation	4
	Allgemein	5

AR

Nr. 80.04.10

Durch die neuen Hybride W 800/309 082, W 801/309 083 hat sich der 57 kHz-Abgleich geändert.

57 kHz-Abgleich

1. Meßsender mit SK/DK-Signal modulieren und an Antenne einspeisen

2. NF-Voltmeter an W 801 PIN 10

3. Bei ≃ 50 mV L 800, L 801 auf Maximum abgleichen

The 57 kHz alignment has changed, this fact being caused by the new hybrids W 800/309 082, W 801/309 083.

57 kHz alignment

1. Modulate signal generator by the SK/DK signal and connect to antenna

2. AF voltmeter to W 801 PIN 10

3. Align L 800, L 801 to maximum - at ≃ 50 mV

KDB1 an

VKB
KDST
BG
BD
ARK
REGE
AV

zur Kenntnis:

KDB
KDB/Ra
KDB1
KDB1
KDB1/Dr 2
KDB1/Gg
KDB1/Hö
KDB1/Hh
KDB/WS/Kb
KDB1/Zb
KDB3
A/SEP
A/VKE
A/VKI
A/VKA
A/VMP

Sachbearbeiter:
Doll
Tel.: 495394