BLAUPUNKT
BOSCH Gruppe

UHRENRADIO Mega Clock 2000

Kundendienstschrift · Service Manual

7 629 220

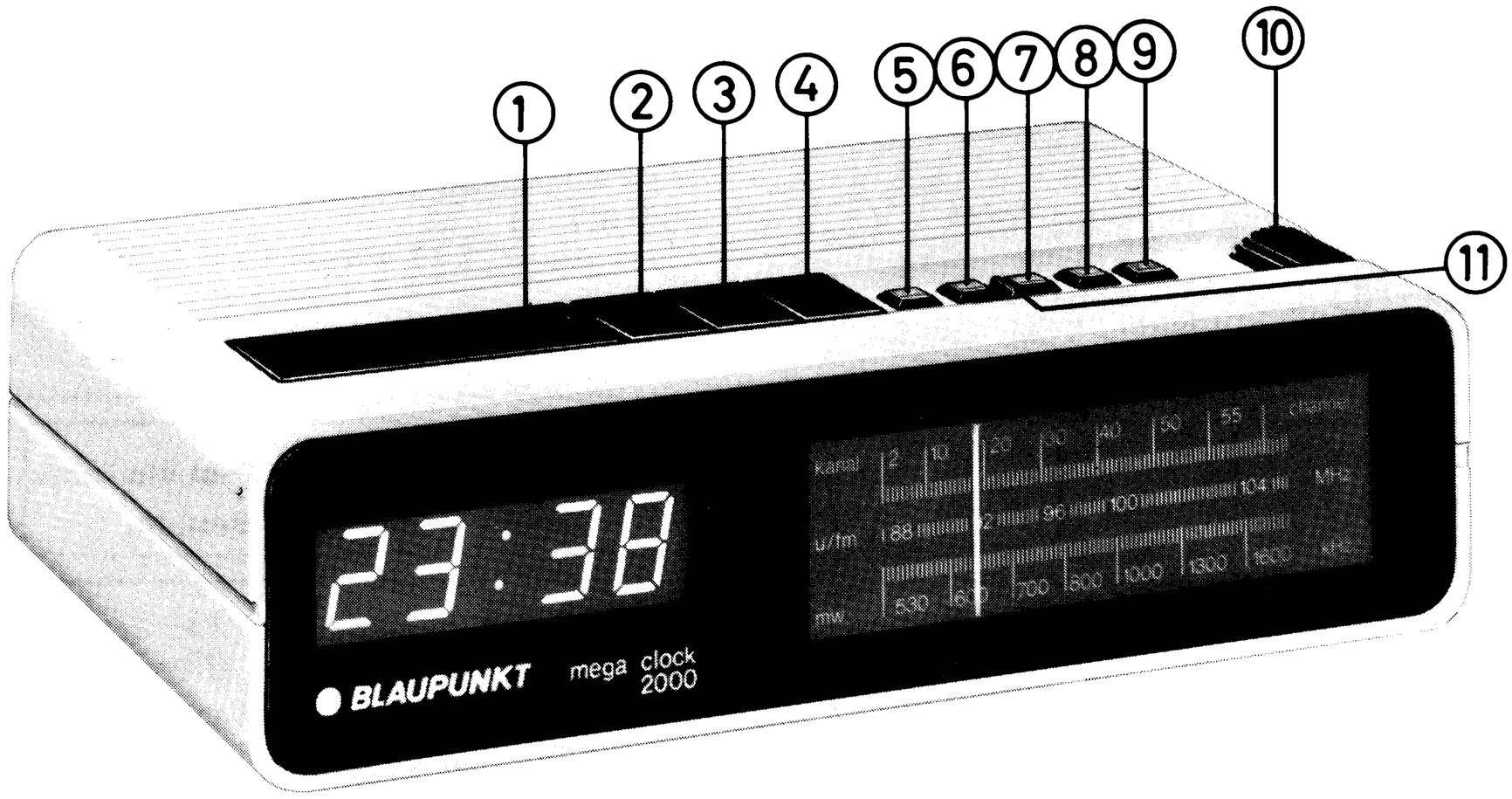

① Taste für „Weckstop“ und „Weckzeit“
② Alarm-Austaste
③ Bereichstaste UKW/MW
④ Umschalttaste für Radio automatic/manuell
⑤ Taste für „Uhrzeit“ stellen
⑥ Taste für „Sekunden“ anzeigen
⑦ Taste für „Sleepzeit“ stellen
⑧ Taste für „Zeit stellen“ schnell
⑨ Taste für „Zeit stellen“ langsam
⑩ Senderwahl
⑪ Lautstärkeregler

① Pushbutton for “alarm time stop“ and “alarm time“
② Alarm-stop button
③ Waveband button FM/MW
④ Switch-over button for radio automatically/manually
⑤ Pushbutton for setting the “time of the clock“
⑥ Pushbutton for display “of seconds“
⑦ Pushbutton for setting the “sleep time“
⑧ Pushbutton for fast setting the “time“
⑨ Pushbutton for slow setting the “time“
⑩ Station tuning
⑪ Volume control

Inhaltsverzeichnis

1. Ersatzteilliste, mech. und elektrische Teile, Bildbeilage — Seite 2–3
2. Schaltbilder und Bedruckte Platten — Seite 4–6
3. Technische Hinweise und Seilzug — Seite 7
4. Abgleichtabelle, Lage der Abgleichpunkte — Seite 8
5. Technische Daten — Seite 9

Table of contents

1. Spare parts list, mech. and electrical parts, illustrations — page 2–3
2. Schematics and Printed boards — page 4–6
3. Technical advice and Drive cable — page 7
4. Alignment table, position of alignment points — page 8
5. Technical data — page 9

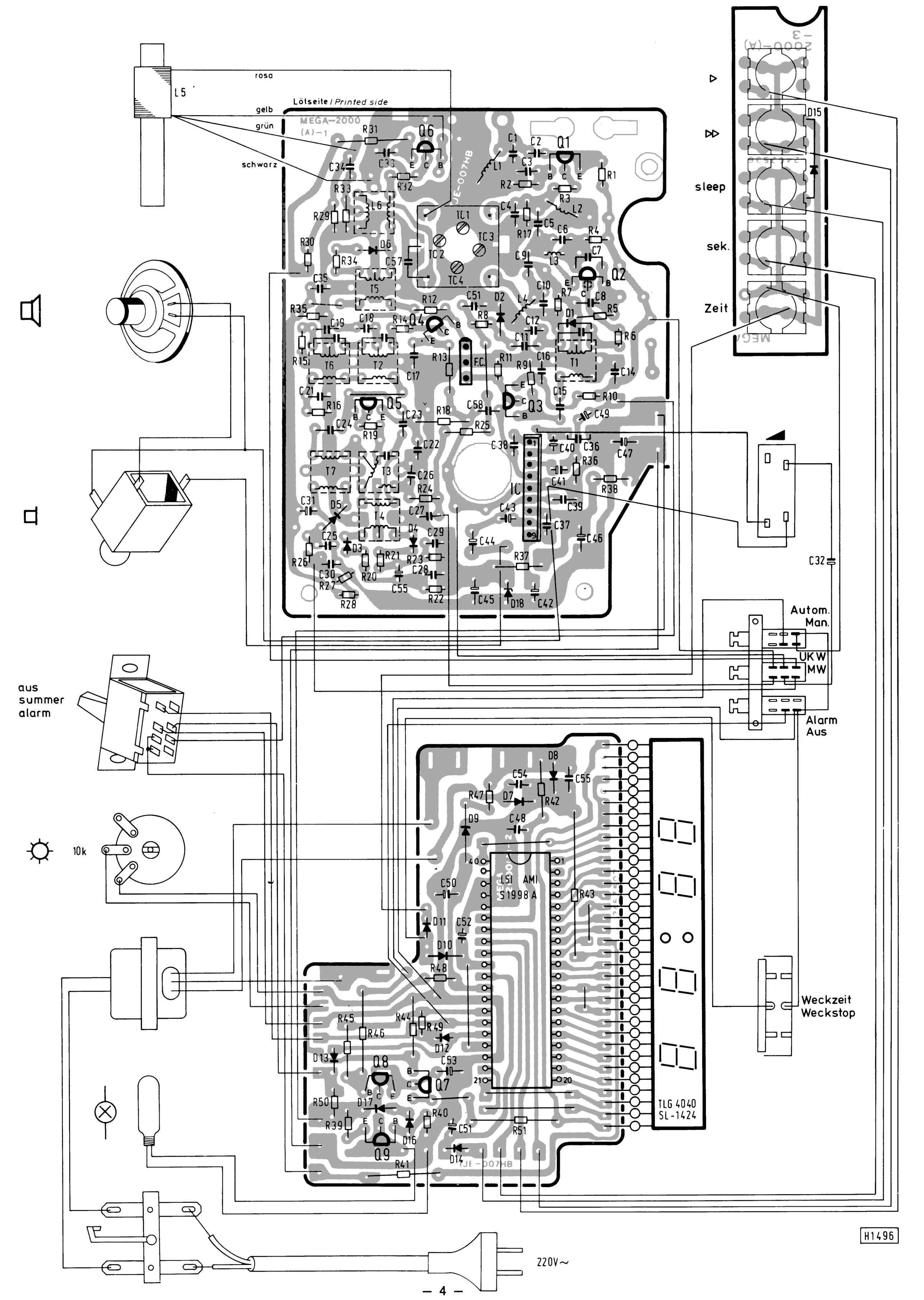
L5
rosa
gelb
grün
schwarz
Lötseite / Printed side
MEGA-2000 (A)-1
JE-007HB
sleep
sek.
Zeit
D15
Autom.
Man.
UKW
MW
Alarm
Aus
Weckzeit
Weckstop
aus
summer
alarm
10k
LSI AMI
S1998 A
TLG 4040
SL-1424
220V~
H1496

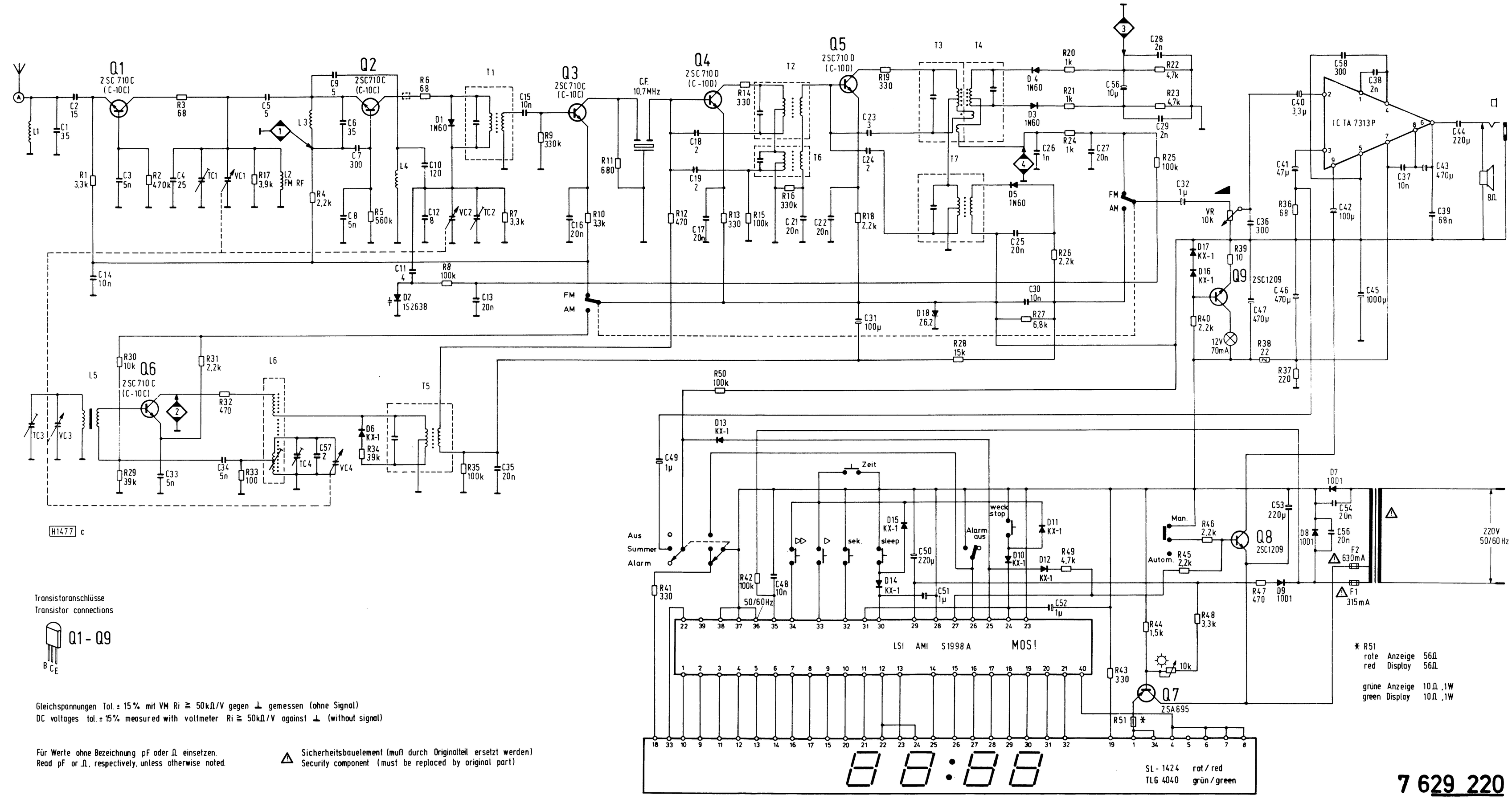

Transistoranschlüsse
Transistor connections

Gleichspannungen Tol. ± 15% mit VM Ri ≧ 50kΩ/V gegen ⊥ gemessen (ohne Signal)
DC voltages tol. ± 15% measured with voltmeter Ri ≧ 50kΩ/V against ⊥ (without signal)

Für Werte ohne Bezeichnung pF oder Ω einsetzen.
Read pF or Ω, respectively, unless otherwise noted.

⚠ Sicherheitsbauelement (muß durch Originalteil ersetzt werden)
Security component (must be replaced by original part)

7 629 220

Änderungen vorbehalten!

Modifications reserved!

Technische Hinweise

1. Ausbau des Chassis

1.1 Lautstärkereglerknopf abziehen.

1.2 Die 5 Bodenschrauben entfernen.

1.3 Oberteil abnehmen.

1.4 Die 6 Chassisschrauben entfernen (3 Stück auf der Platte, 2 Stück hinter der Skala, 1 Stück vor dem Trafo).

1.5 Chassis nach hinten umklappen.

2. Auswechseln des Skalenseils

2.1 Ausbau des Chassis nach 1 . . .

2.2 Drehko entgegengesetzt zum Uhrzeigersinn bis zum Anschlag drehen.

2.3 Seil an der Feder befestigen und in Pfeilrichtung auflegen (siehe Abb.). Ende des Seils an der Feder befestigen.

2.4 Feder einhängen.

3. Umschaltung von 50 Hz auf 60 Hz

3.1 Für 50 Hz muß PIN 36 von IC S 1998 A an „+“ liegen.

3.2 Für 60 Hz muß PIN 36 unbeschaltet sein.

Technical Data

1. Removal of chassis

1.1 Detach volume control knob.

1.2 Remove the 5 bottom screws.

1.3 Remove upper part.

1.4 Remove the 6 chassis screws (3 screws on the board, 2 screws behind dial scale, 1 screw in front of transformer).

1.5 Tilt chassis backwards.

2. Change of dial cord

2.1 Removal of chassis as per 1 . . .

2.2 Turn variable capacitor counterclockwise until stop.

2.3 Fasten cord to spring and mount in direction of arrow (see ill.). Fasten end of cord to spring.

2.4 Suspend spring.

3. Conversion from 50 Hz to 60 Hz

3.1 For 50 Hz, connect PIN 36 of IC S 1998 A to “+“.

3.2 For 60 Hz, do not connect PIN 36 at all.

Seilzug/Drive cable

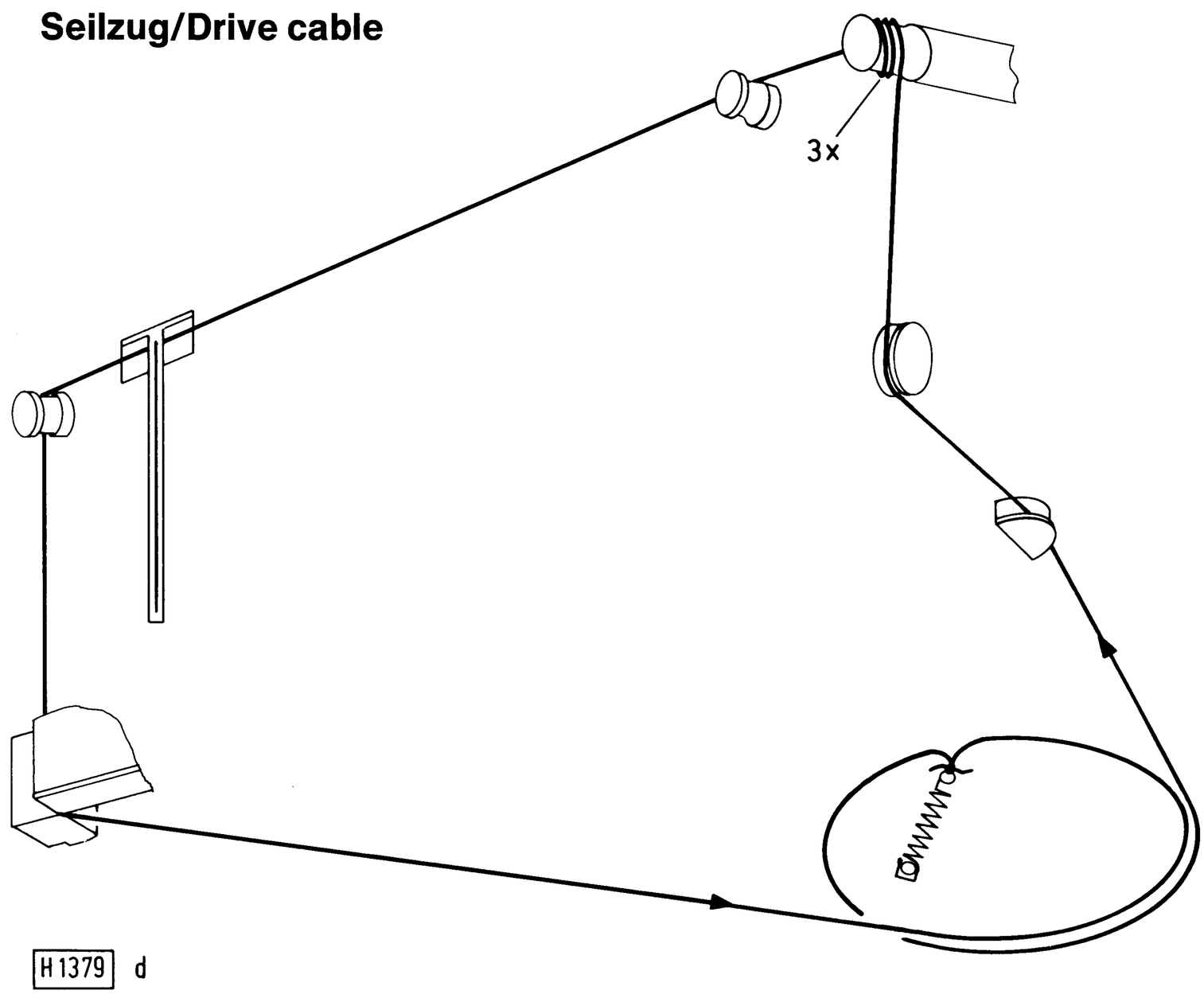

Abgleichtabelle

Alignment Table

Wellenbereich / Wavebands
M/MW 510 – 1650 kHz = 584 – 182 m
U/FM 87,5 – 104,5 MHz = 3,43 – 2,7 m

Bereich Waveband	Meßsender Sign. Gen.	MHz	Skalenzeiger Pointer	Abgleichelemente Trimming points		Bemerkungen Remarks
M/MW (ZF/IF)		0,455	1600	T5, T6, T7 auf Maximum / to maximum		Meßpunkt ⟨2⟩ 5 m V für 50 m W = 0,5 V Measuring point ⟨2⟩ 5 m V for 50 m W = 0,5 V
				Oszillator Oscillator	Vorkreis Pre-circ.	
M/MW	[1]) Ferritantenne [1]) Ferrite antenna	0,510	Anschlag/stop	L 6		
		0,6	600		L 5	Spule verschieben auf max. Shift coil to max.
		1,650	Anschlag/stop	TC 4		
		1,4	1400		TC 3	
U/FM (ZF/IF)	über 60 Ω Kabel via 60 Ω cable ⟨1⟩	10,7	104	T 1, T 2 max. T 3 auf Null / to zero		MP ⟨1⟩ 10 m V für 100 m V Gleichspannung an ⟨3⟩ MP ⟨1⟩ 10 m V for 100 m V DC to ⟨3⟩
				Oszillator Oscillator	Zwischenkreis Int. circ.	
U/FM	über 60 Ω Kabel via 60 Ω cable Antenne/antenna (30)	87,5	Anschlag/stop	[2]) L 4		< 6 μV für 26 dB Rauschabstand for 26 dB signal-to-noise ratio
		90	90		[2]) L 2	
		104,5	Anschlag/stop	TC 2		
		102	102		TC 1	

[1]) Koppelspule, ca. 20 Windungen, 6 cm Durchmesser, an das Meßsenderkabel anschließen.

[2]) Abgleich durch Verbiegen der Windungen.

[1]) Connect coupling coil, approx. 20 wdgs., 2.36″ ⌀, to cable of signal generator.

[2]) Alignment by bending the windings.

Lage der Abgleichpunkte / Position of Alignment Points

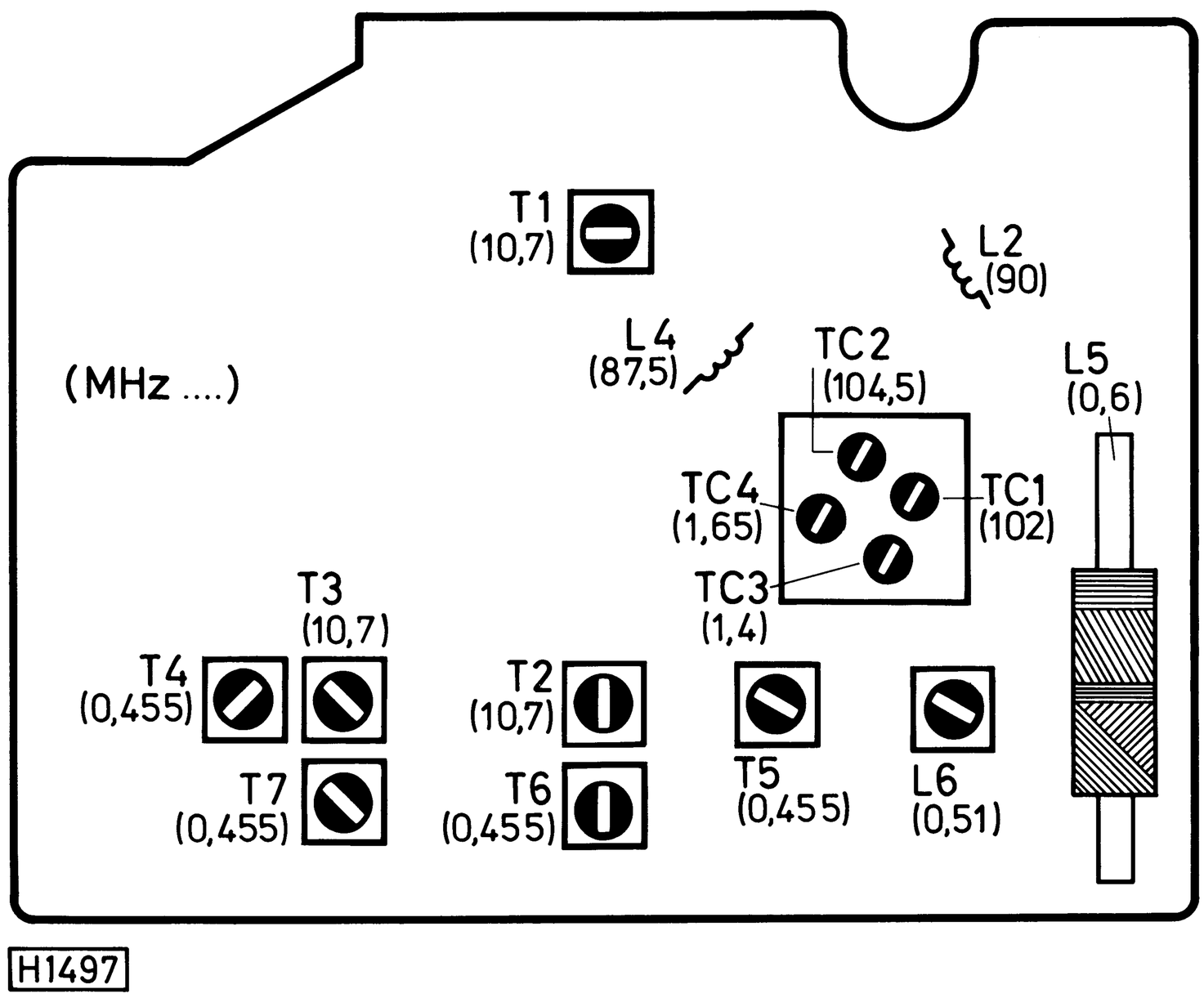

Technische Daten

Netzspannung
220 V Wechselstrom 50 oder 60 Hz

Leistungsaufnahme
5/8 Watt (Uhr/Radio)

Sicherungen
1 x 315 mAT
1 x 630 mAT

Beleuchtungslampe
12 V spezial

Bestückung
9 Transistoren, 18 Dioden, 2 integrierte Schaltungen

Kreise
MW: 5, davon 2 abstimmbar durch C
UKW: 5 + 1, davon 2 abstimmbar durch C

Zwischenfrequenz
3 AM-Kreise 455 kHz
3 + 1 FM-Kreise 10,7 MHz

Ausgangsleistung
0,7 Watt für 10 % Klirrfaktor

Abmessungen
25 x 7 x 15,5 cm (BxHxT)

Gewicht
1,2 kg

Technical Data

Mains voltage
220 V AC 50 or 60 Hz

Consumption
5/8 W (clock/radio)

Fuses
1 x 315 mAT
1 x 630 mAT

Lamp
12 V special

Components
9 transistors, 18 diodes, 2 IC

Circuits
MW: 5, two of which tunable by C
FM: 5 + 1, two of which tunable by C

IF
3 AM circuits 455 kHz
3 + 1 FM circuits 10.7 MHz

Output
0.7 W for 10 % distortion

Dimensions
25 x 7 x 15.5 cm (wxhxd)

Weight
1.2 kg

Funktionsübersicht

1. Uhrzeit (Stunden und Minuten)
2. Rundfunkempfang für MW und UKW
3. 24-Std.-Weckzeit
4. Taste für Sekundenanzeige
5. Wecken durch Radio oder Summton
6. Weckunterbrechung, Intervall 9 min (5mal wiederholbar)
7. Erkennbare Weckeinschaltkontrolle im Leuchtziffernfeld
8. Optische Anzeige nach Netzunterbrechung
9. Ohrhöreranschlußmöglichkeit
10. Einschlafen bei Rundfunk-Empfang (automatische Abschaltung einstellbar bis zu 59 min)

Survey of Functions

1. Time of clock (hours and minutes)
2. Radio reception for MW and FM
3. Time of alarm 24 hours
4. Button for seconds display
5. Alarm by radio or buzzer
6. Alarm interruption, interval of 9 min (may be repeated by 5 times)
7. Visible alarm switch-on control in light-emitting digit range
8. Display after mains interruption
9. Earphone connection
10. Sleep-in with radio reception (automatic disconnection adjustable up to 59 min)