AM/FM - Alltransistor - Autosuper

Inhaltsverzeichnis:

Technische Daten, Bedienungsknöpfe	Seite 1
Ersatzteilliste elektr. Teile	Seite 2
Ersatzteilliste mech. Teile	Seite 3
Einzelteilübersicht	Seite 4
Abgleichanleitung Trimmplan	Seite 5
Schaltbild	Seite 6
Schaltbild	Seite 7
Printplatten mit Meßpunkten	Seite 8
Printplatten mit Meßpunkten	Seite 9
Gerätezusammenstellung	Seite 10

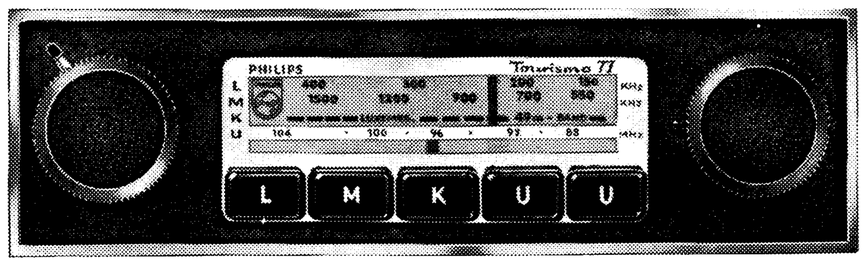

Bedienungsknöpfe von links nach rechts:

Großer Knopf :	Lautstärkeregler mit Schalter
Hebelknopf :	Tonregler
Drucktasten :	LW-Bereich und Sender MW-Bereich und Sender
Drucktasten :	KW-Bereich und Sender UKW-Bereich und Sender UKW-Bereich und Sender
Großer Knopf :	Sendereinstellung

Technische Daten

Wellenbereiche :	FM: UKW 87,5 - 104 MHz AM: KW 5,95 - 6,2 MHz MW 512 - 1622 kHZ LW 150 - 380 kHz
Schaltung :	FM: 12 Kreise AM: 8 Kreise
Zwischenfrequenz :	FM: 10,7 MHz AM: 460 kHz
Transistoren :	AF178,2xAF124,AF126,AC125 3xAF121,BC149c,BC149b,BC148b AC127,AD161-AD162
Dioden :	7xAA119,2-AA119,4xBA100 BA102,BZY88/C6V2
Betriebsspannung :	12 V Minus Batt.Pol an Masse
Leistungsaufnahme :	5-15 W je nach Lautstärke
Lautspr.Anschluß :	Impedanz ca. 5 Ω Der Betrieb eines **zweiten** Lautsprechers muß in Serienschaltung erfolgen
Skalenlampe :	24 V; 3 W Soffitte
Sicherung :	2 A Glassicherung
Abmessungen :	Breite : 178 mm Tiefe : 132 mm Höhe : 46 mm
Gewicht :	ca. 1,35 kg
Fertigungsjahr :	1969/70

Nachdruck nicht gestattet! Änderungen vorbehalten.

Einzelteilübersicht

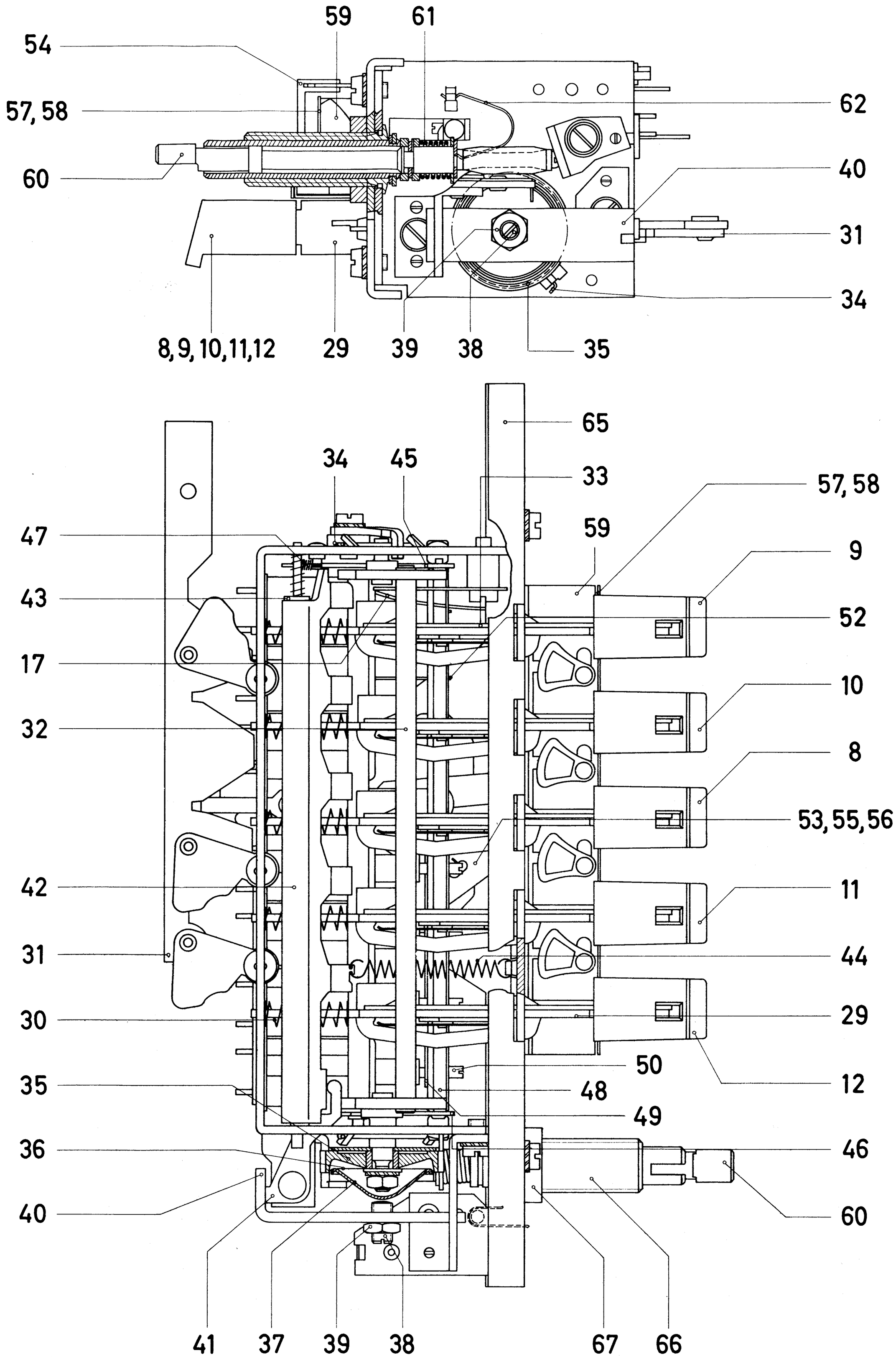

Abgleich-Reihenfolge	Bereich	über	an	Frequenz	Modulation	Indikator	an	Bemerkung	Skalenzeiger	Verstimmen	Abgleichen	Anzeige
AM-ZF-Kreise	M	33nF + 1 KΩ	A	460 kHz	AM 400 Hz 30%	Outputmeter	1		L-Anschlag		S 458, S 459	max. Output
AM-ZF-Kreise	M	33nF + 1 KΩ	B	460 kHz	AM 400 Hz 30%	Outputmeter	1		L-Anschlag		S 456, S 457	max. Output
AM-ZF-Kreise	M	33nF + 1 KΩ	C	460 kHz	AM 400 Hz 30%	Outputmeter	1		L-Anschlag		S 455	max. Output
FM-ZF-Kreise	U	10nF + 1 KΩ	A	10,7 MHz	FM 50 Hz	Wobbel-Ozsillograph	2	B 1 geöffnet	L-Anschlag	S 454, S 451	S 453, S 452	opt. Durchlaßkurve
FM-ZF-Kreise	U	10nF + 1 KΩ	B	10,7 MHz	± 300 kHz Hub	über	2	B 1 geöffnet	L-Anschlag		S 450, S 451	opt. Durchlaßkurve
FM-ZF-Kreise	U	10nF + 1 KΩ	D	10,7 MHz		100 KΩ	2	B 1 geöffnet	L-Anschlag		S 438, S 449	opt. Durchlaßkurve
FM-ZF-Kreise	U	10nF + 1 KΩ	E	10,7 MHz		100 KΩ	2	B 1 geöffnet	L-Anschlag		S 437	opt. Durchlaßkurve
FM-ZF-Kreise	U	10nF + 1 KΩ	E	10,7 MHz		100 KΩ	3	B 1 geschlossen	L-Anschlag		S 454	opt. S-Kurve
AM-Unterdrückung	U	10nF + 1 KΩ	E	10,7 MHz	AM 3000 Hz 30%	Röhrenvoltmeter	4	Richtsp. 0,7 Volt	L-Anschlag		R 635	min. Einstellen
AM-HF-Kreise	M	Kunstantenne	F	508 kHz	AM 400 Hz 30%	Outputmeter	1	Antennentrimmer C 505 Mittelst.	L-Anschlag		S 464	max. Output
AM-HF-Kreise	M	Kunstantenne	F	1450 kHz	AM 400 Hz 30%	Outputmeter	1		1450 kHz		C 523	max. Output
AM-HF-Kreise	M	Kunstantenne	F	640 kHz	AM 400 Hz 30%	Outputmeter	1		640 kHz		S 444, S 440	max. Output
AM-HF-Kreise	L	Kunstantenne	F	145 kHz	AM 400 Hz 30%	Outputmeter	1		L-Anschlag		S 463	max. Output
AM-HF-Kreise	L	Kunstantenne	F	184 kHz	AM 400 Hz 30%	Outputmeter	1		184 kHz		S 441	max. Output
AM-HF-Kreise	L	Kunstantenne	F	260 kHz	AM 400 Hz 30%	Outputmeter	1		260 kHz		S 445	max. Output
AM-HF-Kreise	K	Kunstantenne	F	5,93 MHz	AM 400 Hz 30%	Outputmeter	1		L-Anschlag		C 560	max. Output
AM-HF-Kreise	K	Kunstantenne	F	6,1 MHz	AM 400 Hz 30%	Outputmeter	1		6,1 MHz		S 443, S 446	max. Output
FM-HF-Kreise	U	190 Ω asym.	F	87,2 MHz	FM 400 Hz	Outputmeter	1		L-Anschlag		C 498	max. Output
FM-HF-Kreise	U	190 Ω asym.	F	97,8 MHz	15 kHz Hub	Outputmeter	1		97,8 MHz		C 484, C 487	max. Output

Kunstantenne für AM/HF

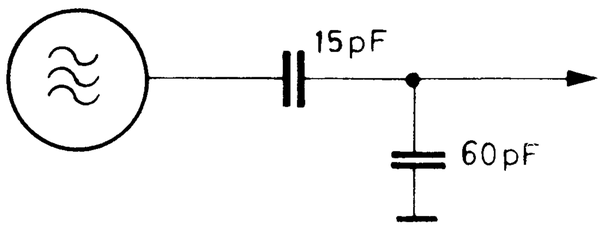

TRIMMPLAN

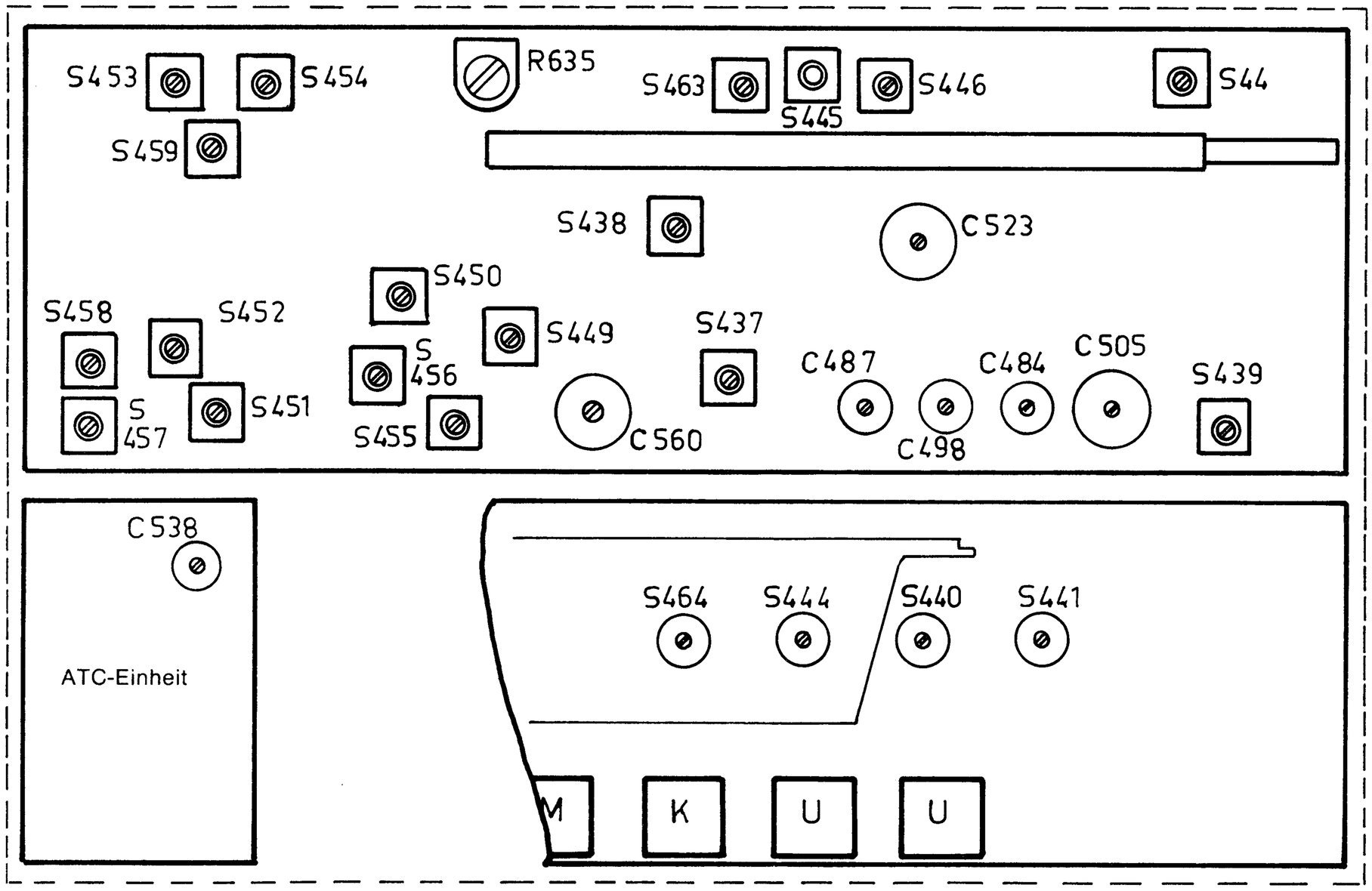

TRANSISTOREN

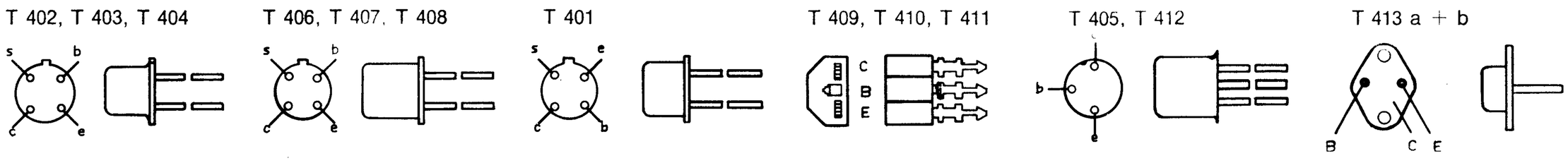

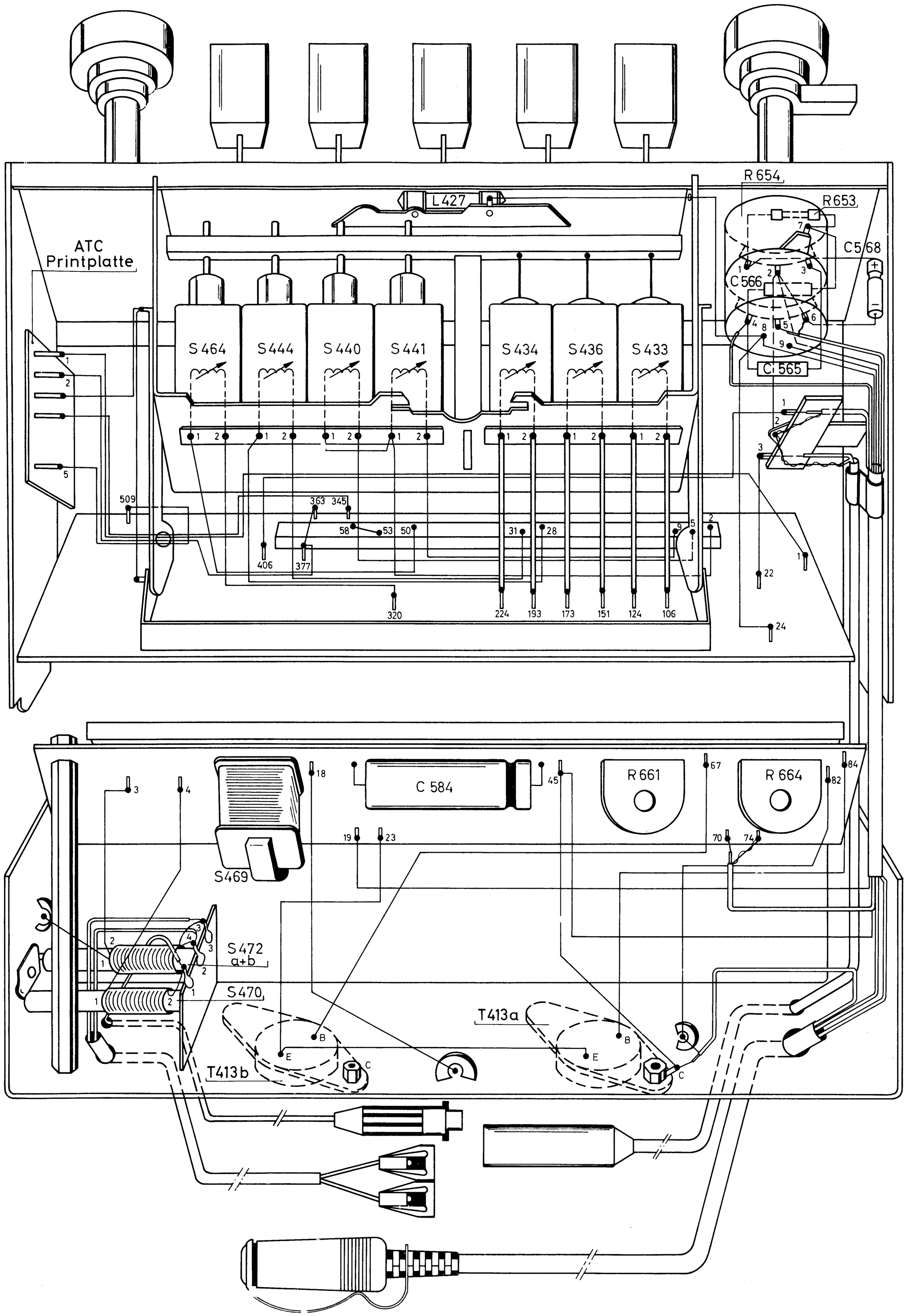
ATC
Printplatte
L 427
R 654
R 653
C 566
C 568
C 565
S 464
S 444
S 440
S 441
S 434
S 436
S 433
509
363
345
58
53
50
31
28
9
5
2
406
377
320
224
193
173
151
124
106
22
24
1
S 469
C 584
R 661
R 664
S 472
a+b
S 470
T 413a
T 413b
B
E
C

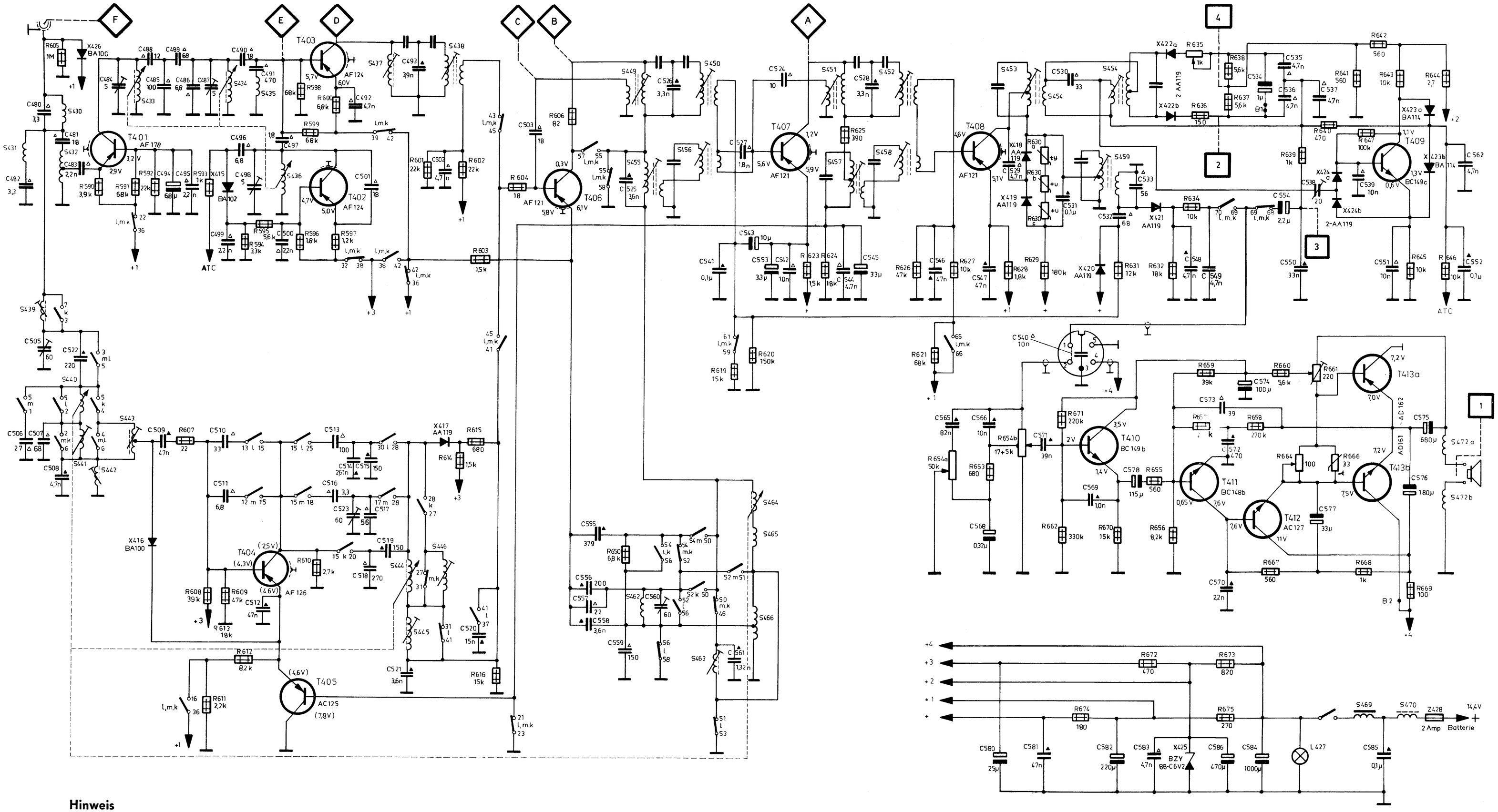

Hinweis

Die Bezeichnungen an den Schaltkontakten besagen, daß der jeweilige Kontakt für den Wellenbereich geöffnet oder geschlossen wird. Alle Spannungen gemessen in Stellung UKW ohne Signal gegen Minus. T 404 und T 405 sind in Stellung MW gemessen.

Einstellung der ATC: Voltmeter mit Ri > 100 KΩ/V an Lötfahne Knotenpunkt R 37 R 38 und R 639 C 554 anschließen, HF-Signal 97 MHz ca. 10 mV auf Eingang geben. Abstimmen auf 0 Volt, Meßsender um 100 kHz nach + Verstimmen C 538 so einstellen, daß der Zeiger des Instrumentes sprungartig zurückgeht.

Ruhestrom-Einstellung der Endstufe
Mit R 661 7,2 Volt an Emitter T 413 a und b einstellen und mit R 664 an B 2 60 mA einstellen.

WELLENSCHALTER

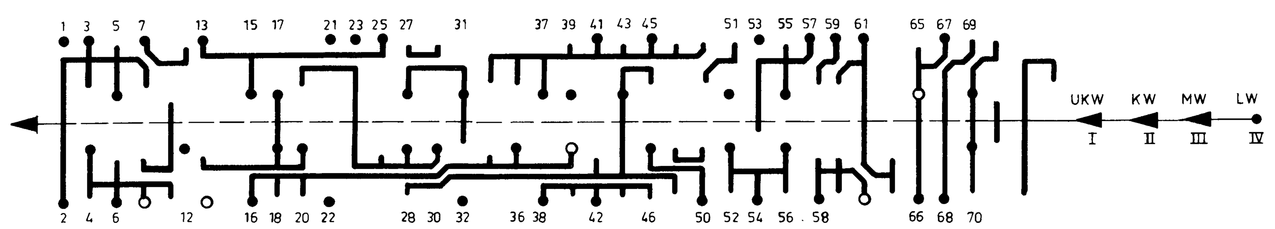

ATC-Print

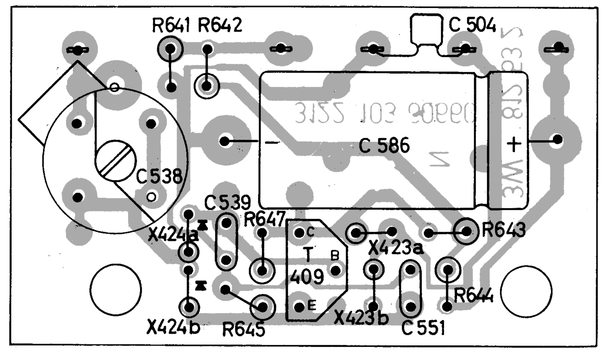

HF/ZF-Print (Bestückungsseite)

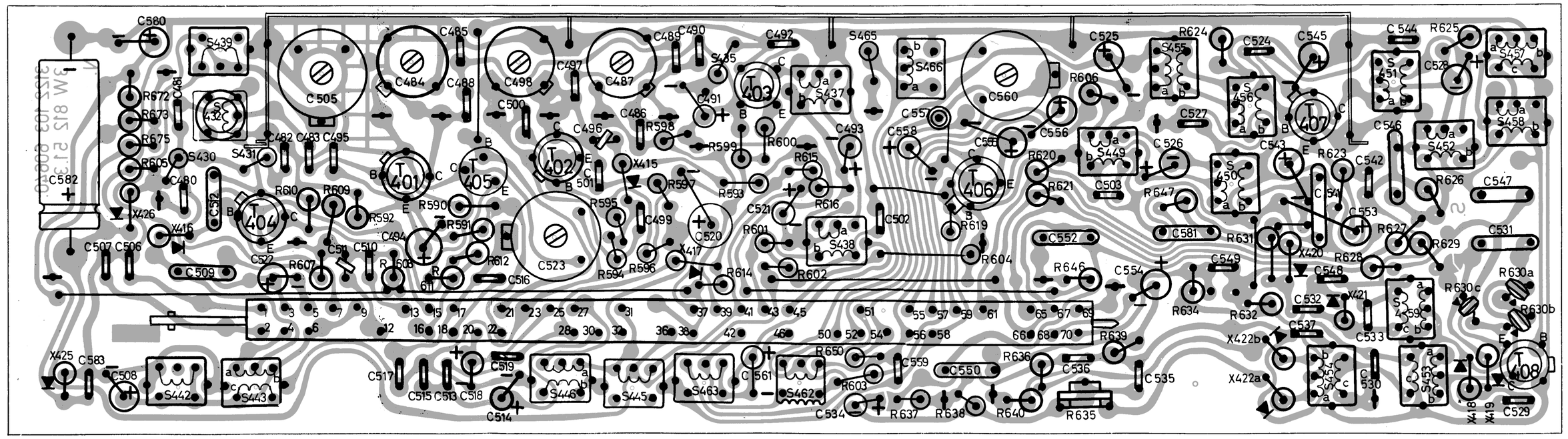

NF-Print (Leitungsseite mit Meßpunkten)

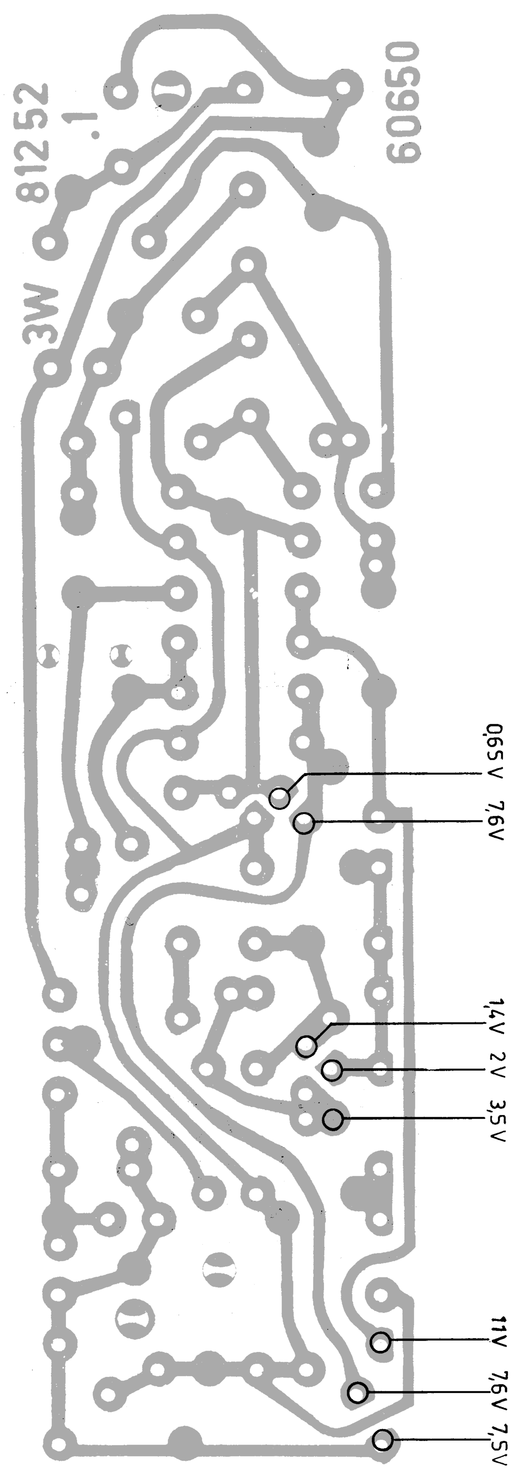

HF/ZF-Print (Leitungsseite mit Meßpunkten)

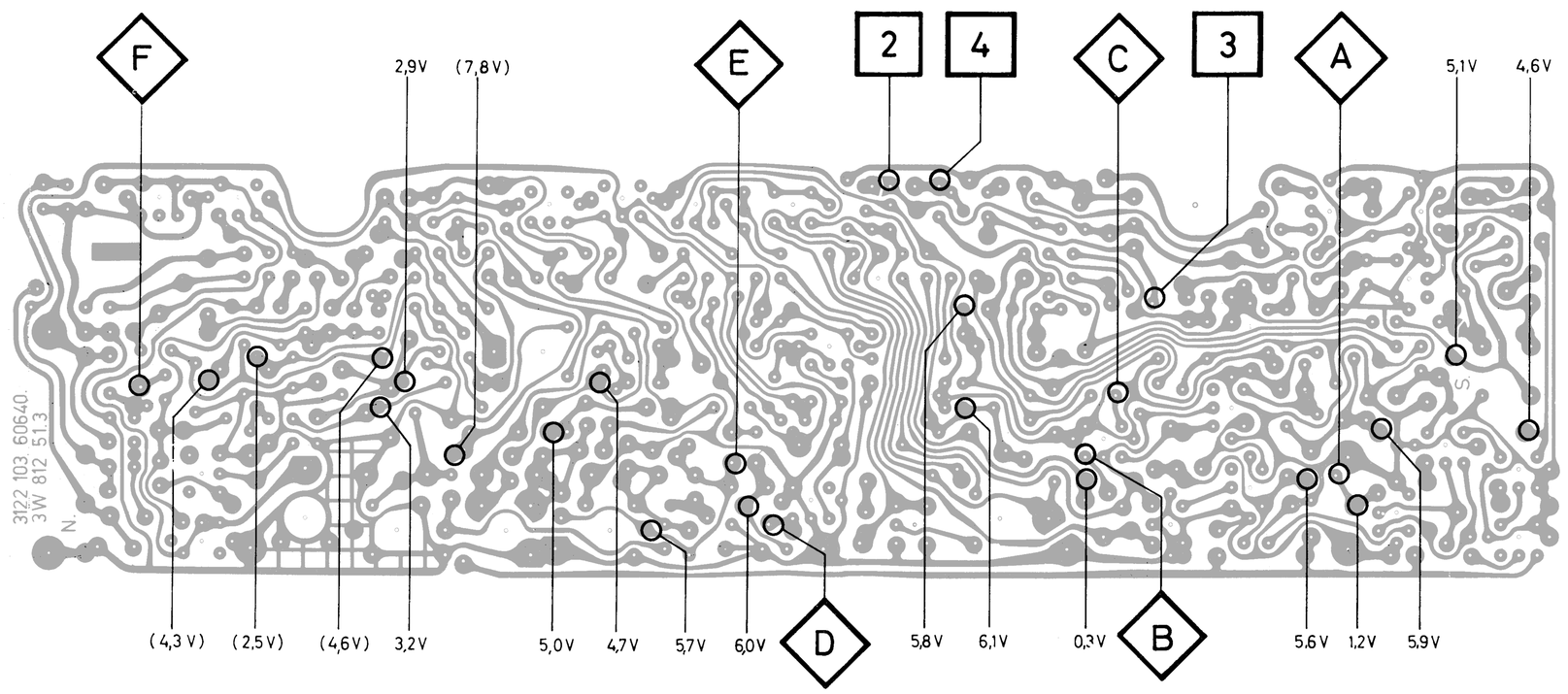
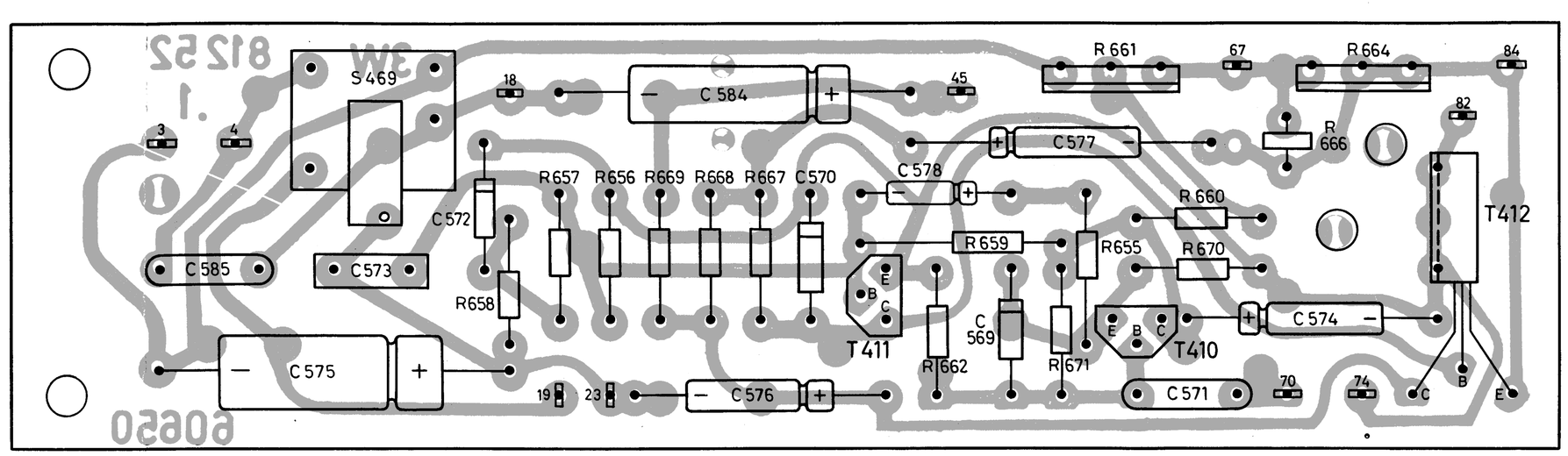
NF-Print (Bestückungsseite)