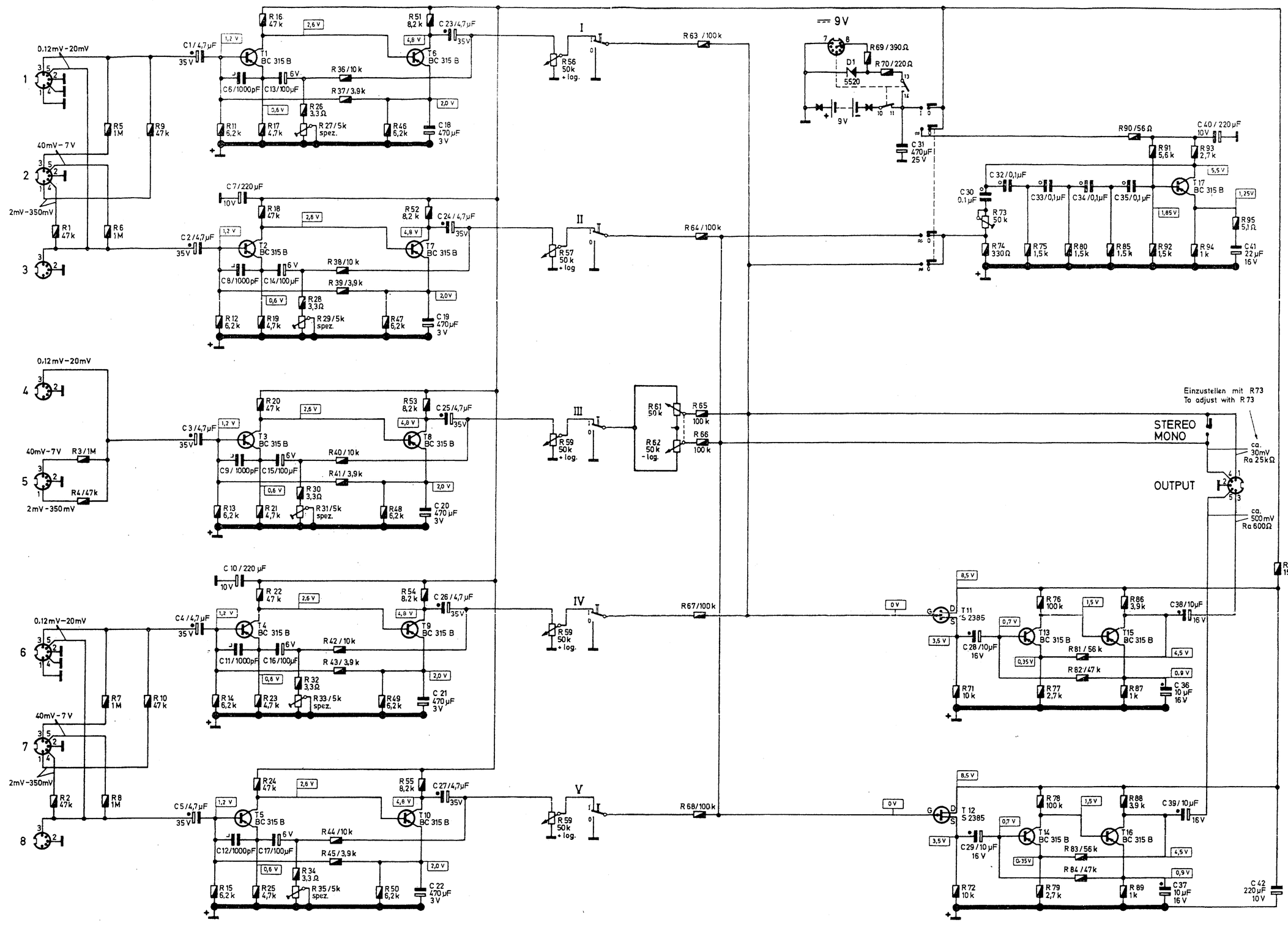

R	1 D7; 2 B19; 3 B17; 4 C16; 5 B10; 6 B11; 7 B23; 8 B24; 9 B7; 10 C18; 11 C6; 12 C10; 13 C16; 14 C18; 15 C22; 16 F8; 17 C7; 18 D11; 19 C11; 20 F17; 21 C17; 22 E19; 23 C19; 24 F24; 25 C23; 26 D6; 27 C5; 28 D10; 29 C8; 30 D16; 31 C14; 32 D19; 33 C21; 34 D23; 35 C25; 36 G6; 37 G7; 38 G9; 39 G10; 40 G16; 41 G17; 42 G18; 43 G19; 44 G22; 45 G23; 46 G6; 47 G10; 48 G16; 49 G18; 50 G23; 51 G8; 52 F11; 53 G18; 54 G20; 55 G24; 56 M5; 57 M8; 58 H14; 59 M20; 60 M24; 61 U15; 62 T15; 63 S11; 64 T23; 65 U14; 66 S17; 67 T25; 68 S24; 69 F3; 70 E3; 71 R13; 72 R19; 73 S4; 74 Q2; 75 P2; 76 R10; 77 Q13; 78 R17; 79 Q19; 80 P2; 81 P13; 82 Q11; 83 P19; 84 Q18; 85 O2; 86 P10; 87 P13; 88 P17; 89 P19; 90 P2; 91 O2; 92 M1; 93 O2; 94 M2; 95 M2; 96 R10	R Planquadrate Coordinate Squares
C	1 B6; 2 C12; 3 D17; 4 D18; 5 A24; 6 E7; 7 N17; 8 E10; 9 E17; 10 N19; 11 F18; 12 E23; 13 E6; 14 E10; 15 E16; 16 E19; 17 E23; 18 J6; 19 J10; 20 J16; 21 J19; 22 J23; 23 G7; 24 G11; 25 H17; 26 F18; 27 G23; 28 R12; 29 R18; 30 Q2; 31 E2; 32 Q3; 33 P3; 34 O3; 35 N3; 36 Q12; 37 Q19; 38 O11; 39 P17; 40 J2; 41 L2; 42 N12	C Planquadrate Coordinate Squares
T	1 C7; 2 C11; 3 C17; 4 C19; 5 C23; 6 F7; 7 F11; 8 F17; 9 F19; 10 F23; 11 R11; 12 R18; 13 Q11; 14 Q18; 15 P11; 16 P18; 17 N2	T Planquadrate Coordinate Squares

1/4 Watt — Elko — Tantal — Keramik — Styroflex — Kunststoffolie

Alle Spannungen ⎓ mit Voltmeter (R_i = 100 kΩ/V) gemessen.

All voltages (⎓) are measured with voltmeter (R_i = 100 kΩ/V)

Änderungen vorbehalten!

Alterations reserved!

UHER

STEREO MIX 500

Stromlaufplan

Typ A 124

Gültig ab Gerät Nr.: 512401001

Circuit Diagram

Type A 124

Valid from ser. no. 512401001

Änderungsstufe (1) :

Buchse ⎓ 9 V ⟶ ⎓ 15 V;
R70/220 Ω ⟶ 120 Ω;
C 47/22 pF zwischen Basis und Collektor von T 8 schalten;

Änderungsstufe (2) :
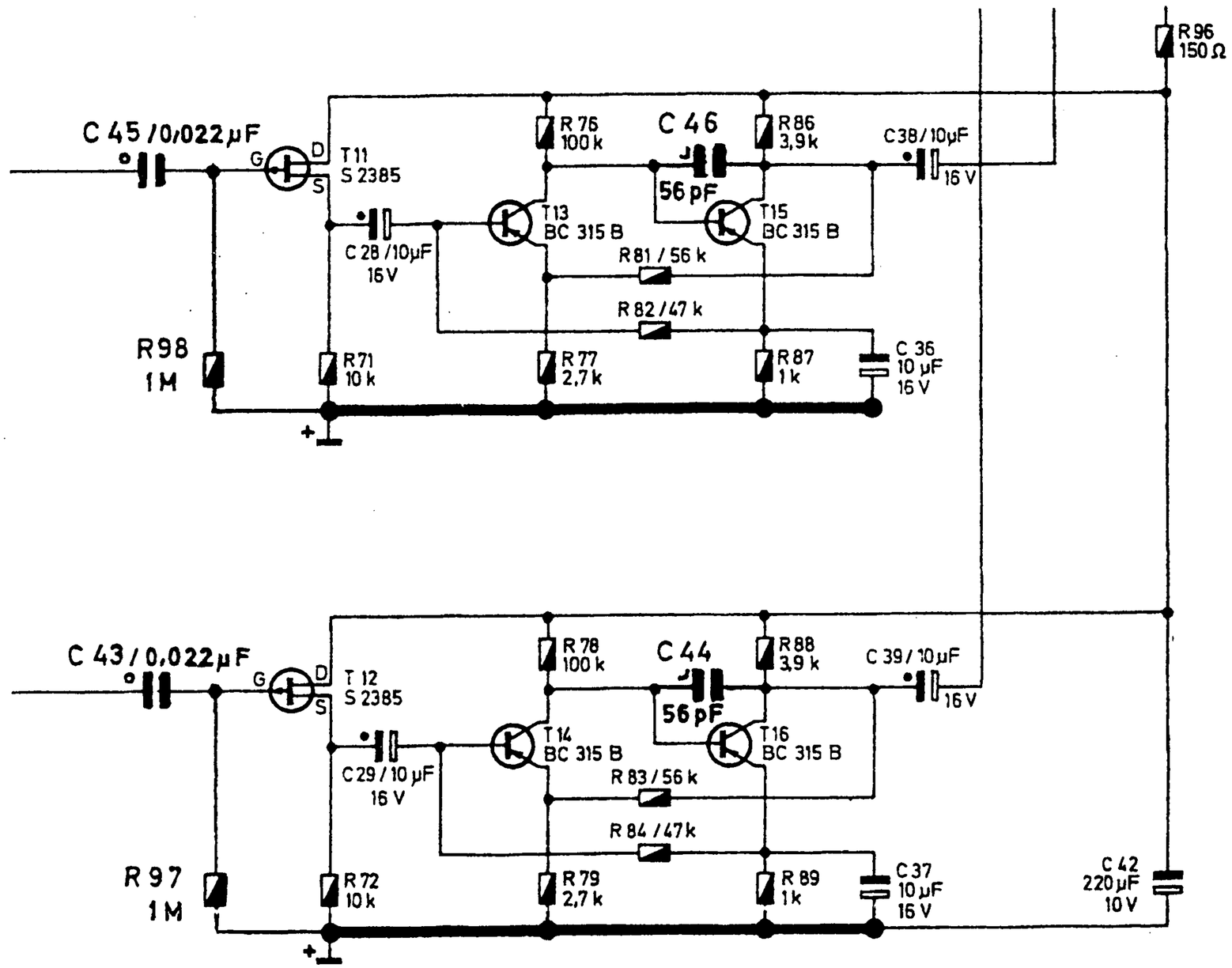
C 48/4,7 pF zwischen Basis und Collektor von T 6 schalten
C 49/4,7 pF zwischen Basis und Collektor von T 7 schalten
C 50/4,7 pF zwischen Basis und Collektor von T 9 schalten
C 51/4,7 pF zwischen Basis und Collektor von T 10 schalten
C 47/22 pF wird auf 10 pF verringert (liegt zwischen Basis und Collektor von T 8)