SIEMENS

U Unterhaltungselektronik

Nr. 3/3
Hochstraße 17
8000 München 80
Datum 30.03.89

FS 940 M4

ERGÄNZUNG zur Kundendienstschrift Chassis CS 8801

Das Gerät speichert die Abgleichdaten, z. B. Geometrie im IC 360.

Der Zugriff für Abgleichänderungen erfolgt über das Programm-Menü "i". So ist es auch in der Kundendienstschrift Chassis CS 8801 auf der Seite 36 beschrieben.

Es hat sich gezeigt, daß z. B. Entladungen der Bildröhre oder Fehlbelastung des I Quadrat C Busses bei Service-Arbeiten oder bei Fehlern im Bus-System die Abspeicherung löschen. Deswegen wurde ein Schreibschutz notwendig.

Der Schaltplan Chassis CS 8801 enthält die Version ohne Schreibschutz:

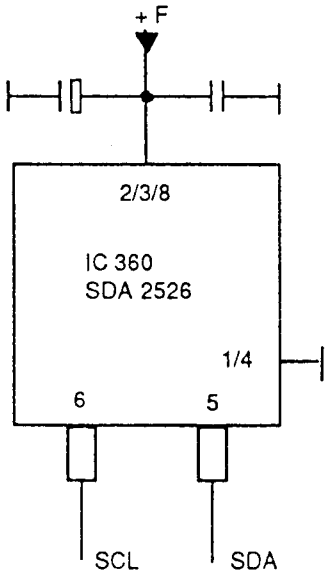

Dieses Konzept gilt nur für die ersten Geräte.

Jetzt ist anstelle IC 360 ein IC mit Schreibschutz Typ PCF 8582 eingebaut. Der Schreibschutz erfordert, daß vor der Nutzung des Programm-Menüs "i" - z. B. bei Geometrieeinstellung und nachträglichem Speichern - ein Kondensator 3,3 nF von IC Pin 7 nach Masse gelegt wird. Der Kondensator ist bereits auf der Lötseite des Boden-Chassis' enthalten (siehe Skizze auf der Rückseite).

Neuerdings ist wahlweise auch ein IC SDA 3526 (IC 360 A) mit einem Schalterelement vorgesehen.

Nach dem Einlesen ist beim IC PCF 8582 die Lötverbindung wieder zu öffnen und beim IC SDA 3526 der Schalter wieder zu schließen.

Verteiler L

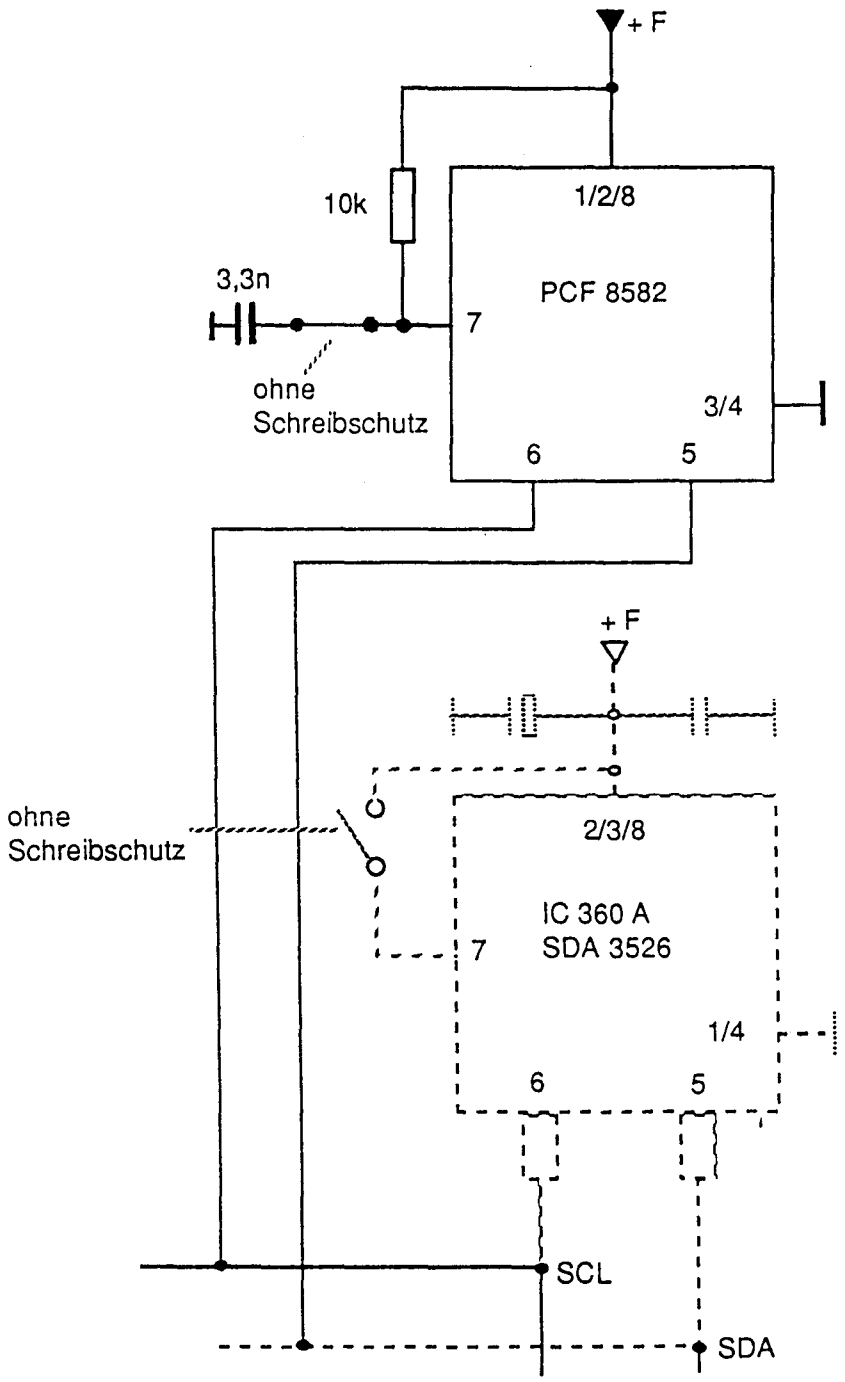
+ F
10k
1/2/8
3,3n
PCF 8582
7
ohne
Schreibschutz
3/4
6
5
+ F
ohne
Schreibschutz
2/3/8
IC 360 A
SDA 3526
7
1/4
6
5
SCL
SDA